ԵՐԵՎԱՆԻ ԿԵՆԴԱՆԱԲԱՆԱԿԱՆ ԱՑԳՈՒՄ ԱԿՎԱՏԵՐԱՐԻՈՒՄԻ ԿԱՌՈՒՑՄԱՆ
ՆԱԽԱԳԻԾ

ՊԱՏՎԻՐԱՏՈՒ՝ ԵՐԵՎԱՆԻ ՔԱՂԱՔԱՊԵՏԱՐԱՆԻ ԲՆԱՊԱՀՊԱՆՈՒԹՅԱՆ ՎԱՐՉՈՒԹՅՈՒՆ

ՊԱՅՄԱՆԱԳԻՐ՝ «ԵՔ-ԳՀԱՇՁԲ-26/39»

ԵՐԵՎԱՆ 2026

ՏԻՏՂՈՍԱԹԵՐԹ

ԵՐԵՎԱՆԻ ԿԵՆԴԱՆԱԲԱՆԱԿԱՆ ԱՑԳՈՒՄ ԱԿՎԱՏԵՐԱՐԻՈՒՄԻ ԿԱՌՈՒՑՄԱՆ
ՆԱԽԱԳԻԾ

ՊԱՏՎԻՐԱՏՈՒ՝ ԵՐԵՎԱՆԻ ՔԱՂԱՔԱՊԵՏԱՐԱՆԻ ԲՆԱՊԱՀՊԱՆՈՒԹՅԱՆ ՎԱՐՉՈՒԹՅՈՒՆ

ՊԱՅՄԱՆԱԳԻՐ՝ «ԵՔ-ԳՀԱՇՁԲ-26/39»

«ԷՑ ՎԻ ԷՆ ԳՐՈՒՊ» ՍՊԸ

ՏՆՕՐԵՆ Գ.ԲԵՋԻՐՋՅԱՆ

ՆԱԽԱԳԾԻ ԳԾ Ա.ՄԱՐՏԻՐՈՍՅԱՆ

ԵՐԵՎԱՆ 2026

Անվանացանկ/բացատրագիր

Անվանացանկ	
Թերթ	Անվանումը
Ճ-1	Անվանացանկ/բացատրագիր
Ճ-2	Գլխավոր հատակագիծ Մ1:2000
Ճ-3	Գլխավոր հատակագիծ Մ1:500
Ճ-4	Գլխավոր հատակագիծ Մ1:200
Ճ-5	Շինության հատակագիծ (չափագրություն)
Ճ-6	Շինության ճակատ և կտրվաք (չափագրություն)
Ճ-7	Առաջարկվող տարբերակի հատակագիծ
Ճ-8	Առաջարկվող տարբերակի ճակատ և կտրվածք
Ճ-9	Ակվարիումների տեղադրման հատակագիծ
Ճ-10	Տեղաշարժման սխեմա
Ճ-11	Դռների և պատուհանների մասնագրեր
Ճ-12	Հատակի և առաստաղի մասնագրեր
Ճ-13	Պտտադարպասների ուղղորդող ցանկապատերի մասնագիր
Ճ-14	Աշխատանքների իրականացման օրացուցային գրաֆիկ

Բացատրագիր

Երևանի կենդանաբանական այգում ակվատերարիումի կառուցման նախագիծը մշակվել է ԵՔ-ԳՀԽԱՇՁԲ-26/39 պայմանագրի հիման վրա:

Նախագծում նախատեսվում է հետևյալ աշխատանքները՝

- կազմակերպել շինության հատակի և հատակային կրող կոնստրուկցիաների ամրացում,
- նոր ակվարիումներ և տերարիումներ,
- այցելուների մուտքի և ելքի կազմակերպում,
- նոր պատուհանների և դռների իրականացում,
- հարդարման աշխատանքներ,

Աշխատանքների ավարտից հետո իրականացնել տարածքի բարեկարգում:

ՃԱՐՏԱՐԱՊԵՏ	Ա. ՄԱՐՏԻՐՈՍՅԱՆ		ԵՐԵՎԱՆԻ ԿԵՆԴԱՆԱԲԱՆԱԿԱՆ ԱՅԳՈՒՄ ԱԿՎԱՏԵՐԱՐԻՈՒՄԻ ԿԱՌՈՒՑՄԱՆ ՆԱԽԱԳԻԾ		
ՃԱՐՏԱՐԱՊԵՏ	Ա. ԱԲՐԱՀԱՄՅԱՆ				
			ՃԱՐՏ.ՄԱՍ	ՓՈՒԼ	ԹԵՐԹ	ԹԵՐԹԵՐ
				Ա.Ն.	Ճ-1	Ճ-14
«ԷՅ ՎԻ ԷՆ ԳՐՈՒՊ» ՍՊԸ ՏՆՕՐԵՆ Գ. ԲԵՋԻՐՋՅԱՆ			Անվանացանկ/բացատրագիր		

Գլխավոր հատակագիծ Մ1:2000

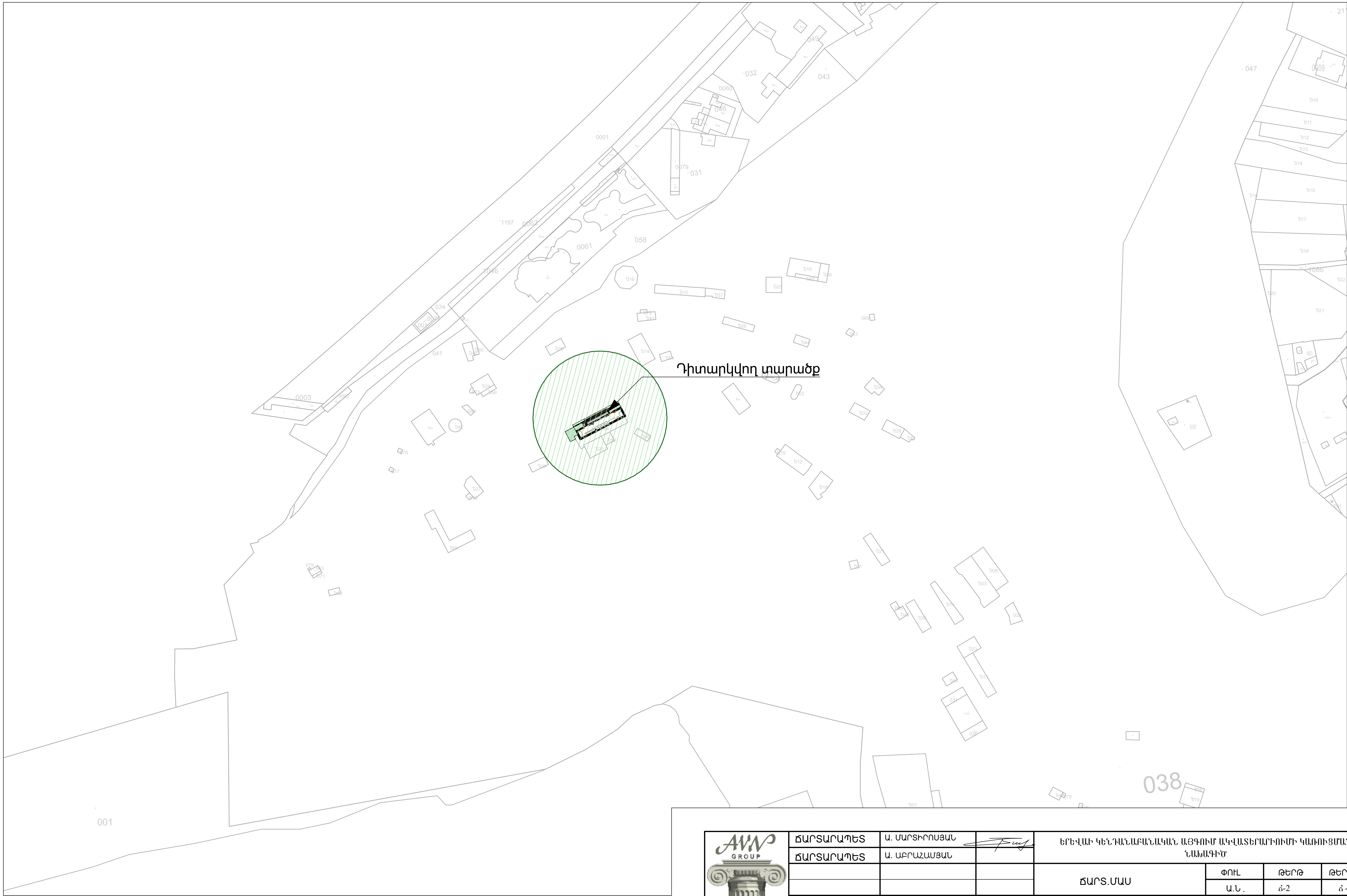

AVN GROUP						
ՃԱՐՏԱՐԱՊԵՏ	Ա. ՄԱՐՏԻՐՈՍՅԱՆ		ԵՐԵՎԱՆԻ ԿԵՆԴԱՆԱԲԱՆԱԿԱՆ ԱՅԳՈՒՄ ԱԿՎԱՏԵՐԱՐԻՈՒՄԻ ԿԱՌՈՒՑՄԱՆ ՆԱԽԱԳԻԾ			
ՃԱՐՏԱՐԱՊԵՏ	Ա. ԱԲՐԱՀԱՄՅԱՆ					
			ՃԱՐՏ.ՄԱՍ	ՓՈՒԼ	ԹԵՐԹ	ԹԵՐԹԵՐ
				Ա.Ն.	Ճ-2	Ճ-14
«ԷՅ ՎԻ ԷՆ ԳՐՈՒՊ» ՍՊԸ ՏՆՕՐԵՆ Գ. ԲԵՋԻՐՋՅԱՆ			Գլխավոր հատակագիծ Մ1:2000			

Գլխավոր հատակագիծ Մ1:500

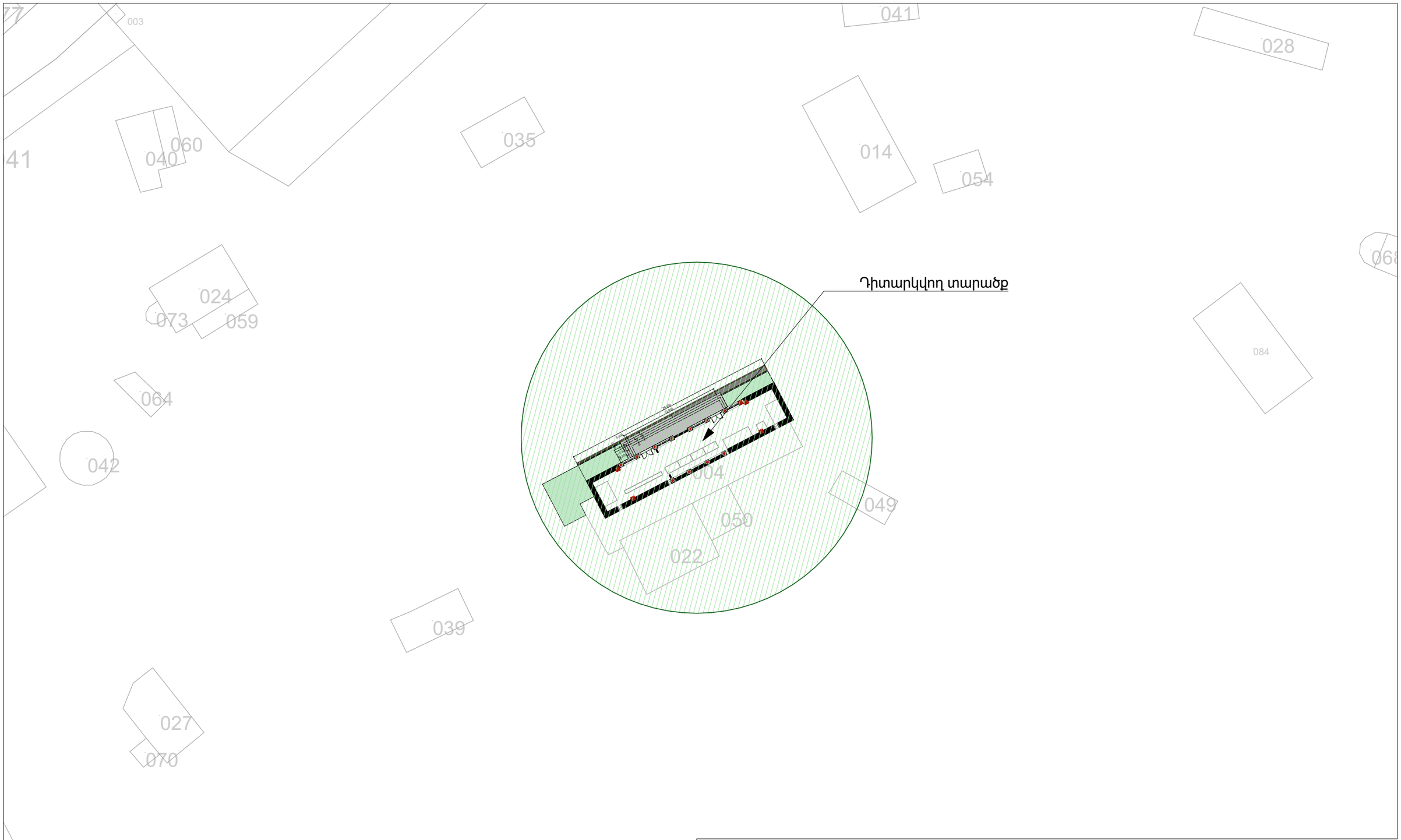

AVN GROUP	ՃԱՐՏԱՐԱՊԵՏ	Ա. ՄԱՐՏԻՐՈՍՅԱՆ		ԵՐԵՎԱՆ ԿԵՆԴԱՆԱԲԱՆԱԿԱՆ ԱՑԳՈՒՄ ԱԿՎԱՏԵՐԱՐՈՒՄԻ ԿԱՌՈՒՑՄԱՆ ՆԱԽԱԳԻԾ		
	ՃԱՐՏԱՐԱՊԵՏ	Ա. ԱԲՐԱՀԱՄՅԱՆ				
				ՃԱՐՏ.ՄԱՍ	ՓՈՒԼ	ԹԵՐԹ	ԹԵՐԹԵՐ
					Ա.Ն.	ճ-3	ճ-14
	«ԷՅ ՎԻ ԷՆ ԳՐՈՒՊ» ՍՊԸ ՏՆՕՐԵՆ Գ. ԲԵՋԻՐՋՅԱՆ			Գլխավոր հատակագիծ Մ1:500			

Գլխավոր հատակագիծ Մ1:200

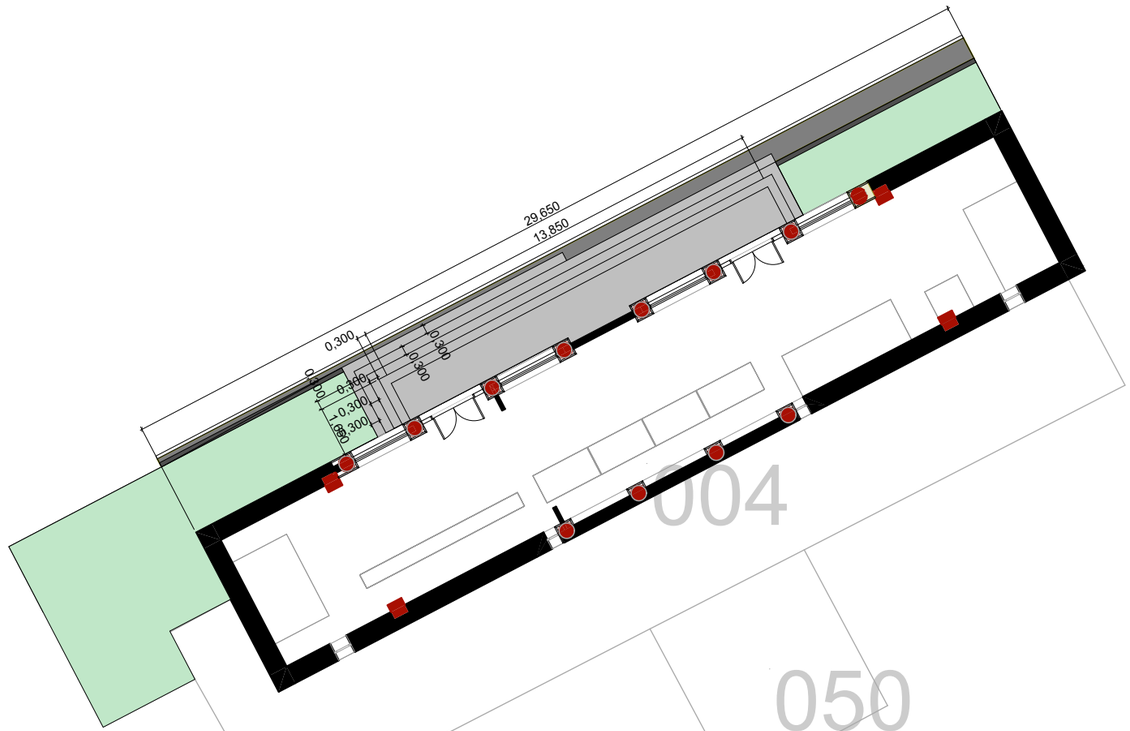

ՃԱՐՏԱՐԱՊԵՏ	Ա. ՄԱՐՏԻՐՈՍՅԱՆ		ԵՐԵՎԱՅԻ ԿԵՆԴԱՆԱԲԱՆԱԿԱՆ ԱՑԳՈՒՄ ԱԿՎԱՏԵՐԱՐՈՒՄԻ ԿԱՌՈՒՑՄԱՆ ՆԱԽԱԳԻԾ		
ՃԱՐՏԱՐԱՊԵՏ	Ա. ԱԲՐԱՀԱՄՅԱՆ				
			ՃԱՐՏ.ՄԱՍ	ՓՈՒԼ	ԹԵՐԹ	ԹԵՐԹԵՐ
				Ա.Ն.	ճ-4	ճ-14
«ԷՅ ՎԻ ԷՆ ԳՐՈՒՊ» ՍՊԸ ՏՆՕՐԵՆ Գ. ԲԵՋԻՐՋՅԱՆ			Գլխավոր հատակագիծ Մ1:200			

Շինության հատակագիծ (չափագրություն)

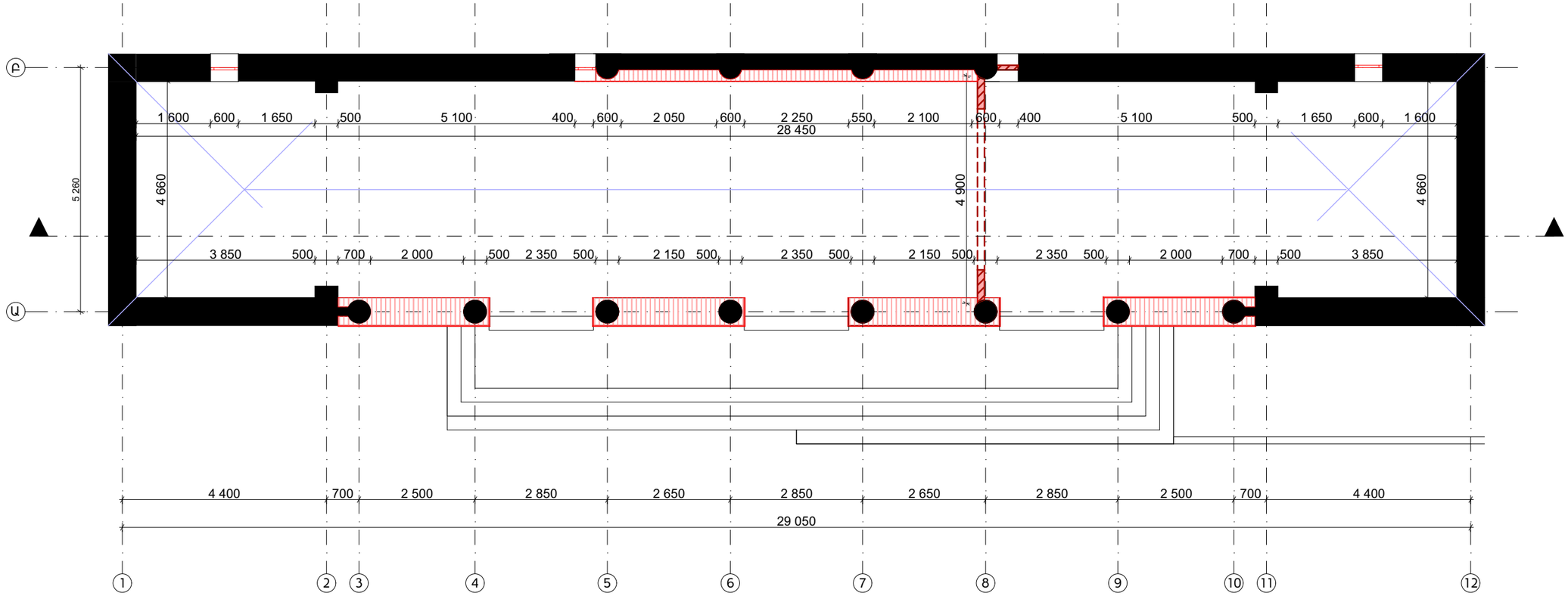

ՊԱՅՄԱՆԱԿԱՆ ՆՇԱՆՆԵՐ

- Ապամոնտաժվող փայտե տախտակներ
- Ապամոնտաժվող պատ (150մմ)
- Ապամոնտաժվող պատուհան

ՔԱՆԴՄԱՆ ԱՇԽԱՏԱՆՔՆԵՐԻ ՄԱՍՆԱԳԻՐ

Ապամոնտաժվող փայտե տախտակներ - 16.5 մ²

Ապամոնտաժվող պատ (d = 0.15 մ) - 22.5 մ²

Ապամոնտաժվող պատուհան - 3 h - 21.9 մ²

ՃԱՐՏԱՐԱՊԵՏ	Ա. ՄԱՐՏԻՐՈՍՅԱՆ		ԵՐԵՎԱՆ ԿԵՆԴԱՆԱԲԱՆԱԿԱՆ ԱՑԳՈՒՄ ԱԿՎԱՏԵՐԱՐՈՒՄԻ ԿԱՌՈՒՑՄԱՆ ՆԱԽԱԳԻԾ		
ՃԱՐՏԱՐԱՊԵՏ	Ա. ԱԲՐԱՀԱՄՅԱՆ				
			ՃԱՐՏ.ՄԱՍ	ՓՈՒԼ	ԹԵՐԹ	ԹԵՐԹԵՐ
				Ա.Ն.	ճ-5	ճ-14
«ԷՅ ՎԻ ԷՆ ԳՐՈՒՊ» ՍՊԸ ՏՆՕՐԵՆ Գ. ԲԵՋԻՐՋՅԱՆ			Շինության հատակագիծ (չափագրություն)		

Շինության ճակատ և կտրվածք (չափագրություն)



AVN GROUP	ՃԱՐՏԱՐԱՊԵՏ	Ա. ՄԱՐՏԻՐՈՍՅԱՆ		ԵՐԵՎԱՆ ԿԵՆԴԱՆԱԲԱՆԱԿԱՆ ԱՑԳՈՒՄ ԱԿՎԱՏԵՐԱՐՈՒՄԻ ԿԱՌՈՒՑՄԱՆ ՆԱԽԱԳԻԾ		
	ՃԱՐՏԱՐԱՊԵՏ	Ա. ԱԲՐԱՀԱՄՅԱՆ				
				ՃԱՐՏ.ՄԱՍ	ՓՈՒԼ	ԹԵՐԹ	ԹԵՐԹԵՐ
					Ա.Ն.	ճ-6	ճ-14
	«ԷՅ ՎԻ ԷՆ ԳՐՈՒՊ» ՍՊԸ ՏՆՕՐԵՆ Գ. ԲԵԶԻՐՋՅԱՆ			Շինության ճակատ և կտրվածք (չափագրություն)		

Առաջարկվող տարբերակի հատակագիծ

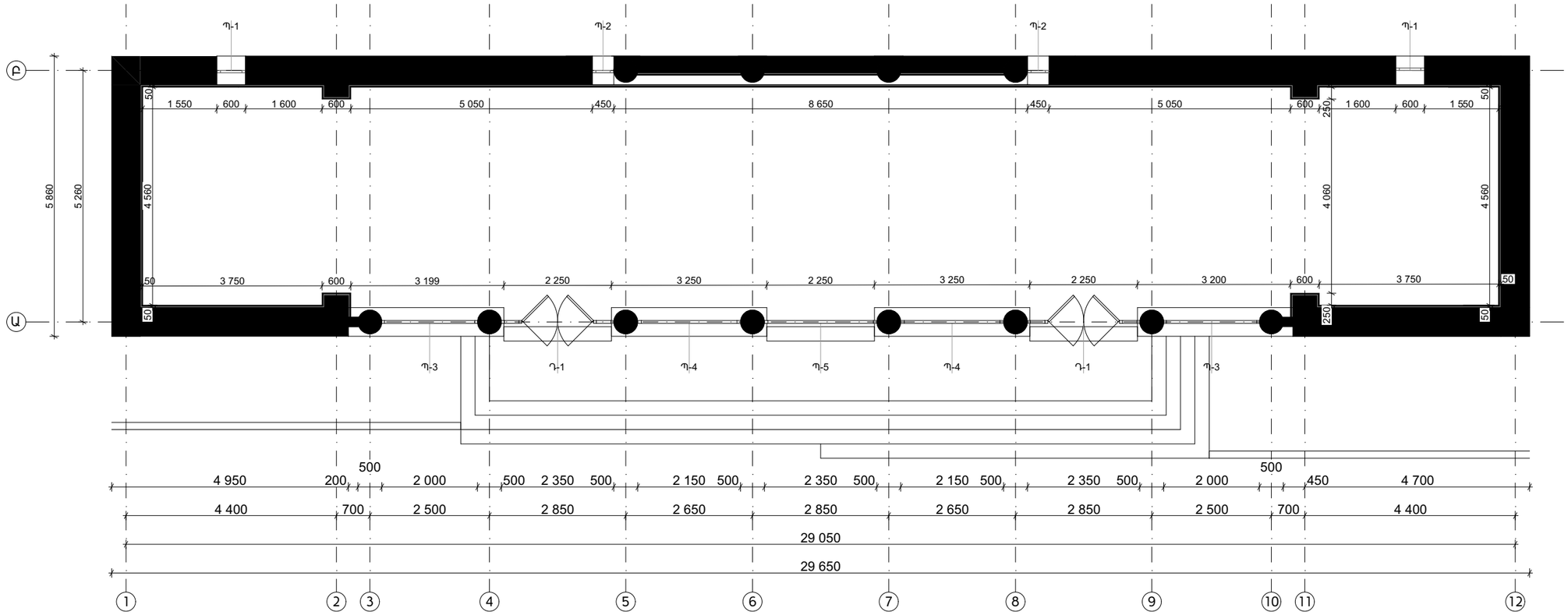

Ծանոթություն

Դռների և պատուհանների մասնագրերը տես թերթ Ճ-11

	ՃԱՐՏԱՐԱՊԵՏ	Ա. ՄԱՐՏԻՐՈՍՅԱՆ		ԵՐԵՎԱՆ ԿԵՆԴԱՆԱԲԱՆԱԿԱՆ ԱՑԳՈՒՄ ԱԿՎԱՏԵՐԱՐՈՒԹՅԱՆ ԿԱՌՈՒՑՄԱՆ ՆԱԽԱԳԻԾ		
	ՃԱՐՏԱՐԱՊԵՏ	Ա. ԱԲՐԱՀԱՄՅԱՆ				
				ՃԱՐՏ.ՄԱՍ	ՓՈՒԼ	ԹԵՐԹ	ԹԵՐԹԵՐ
					Ա.Ն.	Ճ-7	Ճ-14
	«ԷՅ ՎԻ ԷՆ ԳՐՈՒՊ» ՍՊԸ ՏՆՕՐԵՆ Գ. ԲԵՋԻՐՋՅԱՆ			Առաջարկվող տարբերակի հատակագիծ			

Առաջարկվող տարբերակի ճակատ և կտրվածք

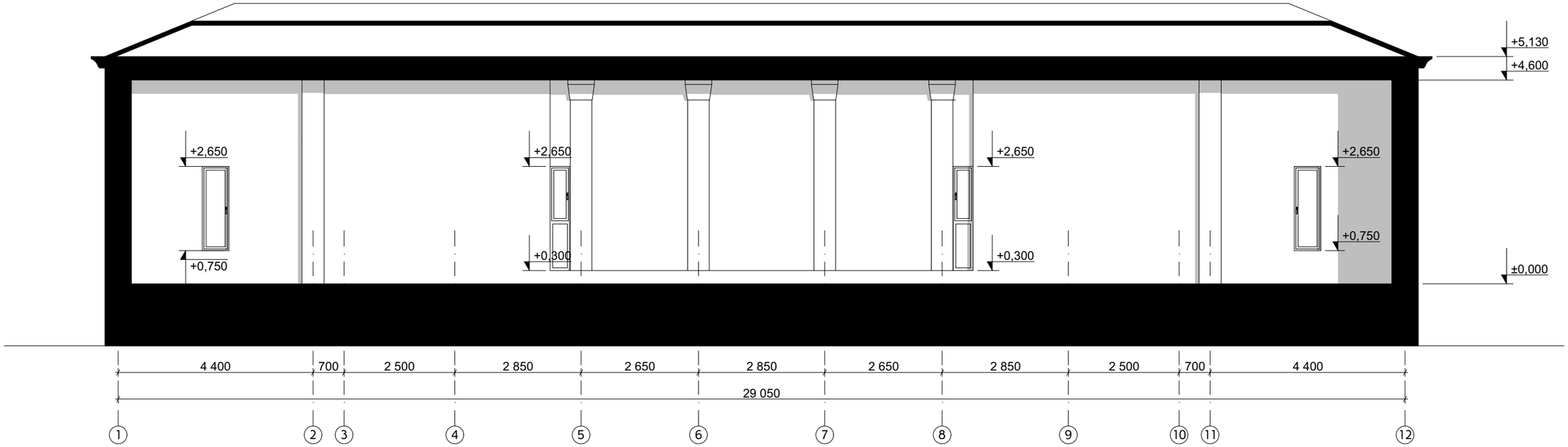

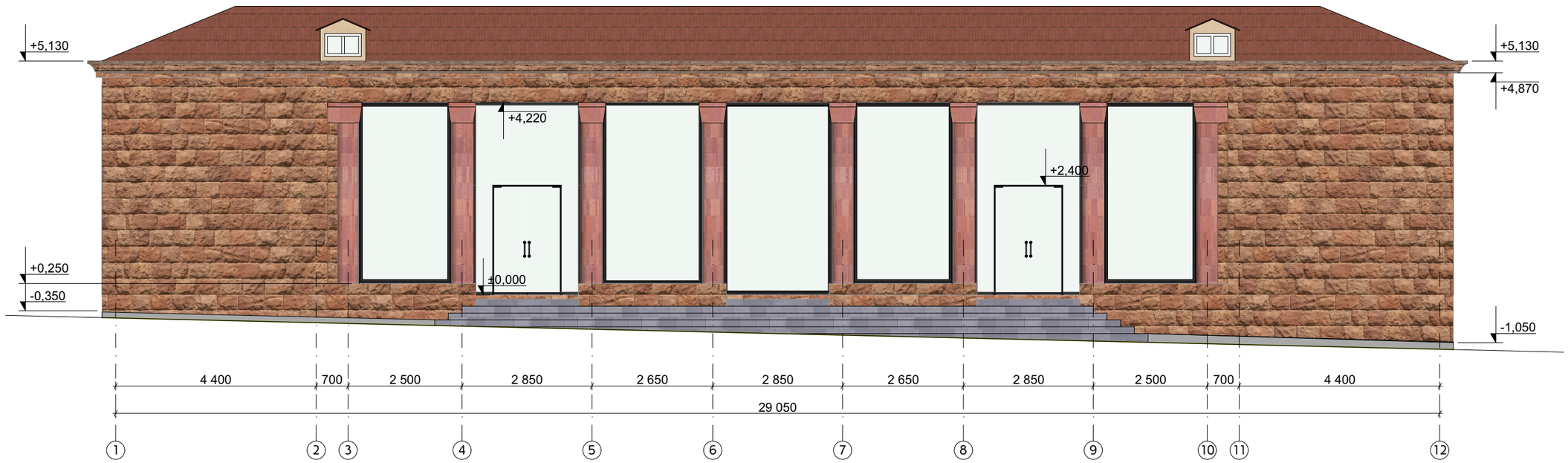

ՃԱՐՏԱՐԱՊԵՏ	Ա. ՄԱՐՏԻՐՈՍՅԱՆ		ԵՐԵՎԱՆ ԿԵՆԴԱՆԱԲԱՆԱԿԱՆ ԱՁԳՈՒՄ ԱԿՎԱՏԵՐԱՐՈՒՄԻ ԿԱՌՈՒՑՄԱՆ ՆԱԽԱԳԻԾ
ՃԱՐՏԱՐԱՊԵՏ	Ա. ԱԲՐԱՀԱՄՅԱՆ		
			ՃԱՐՏ.ՄԱՍ
«ԷՅ ՎԻ ԷՆ ԳՐՈՒՊ» ՍՊԸ ՏՆՕՐԵՆ Գ. ԲԵՋԻՐՋՅԱՆ			Առաջարկվող տարբերակի ճակատ և կտրվածք

ՓՈՒԼ	ԹԵՐԹ	ԹԵՐԹԵՐ
Ա.Ն.	ճ-8	ճ-14

Ակվարիումների տեղադրման հատակագիծ

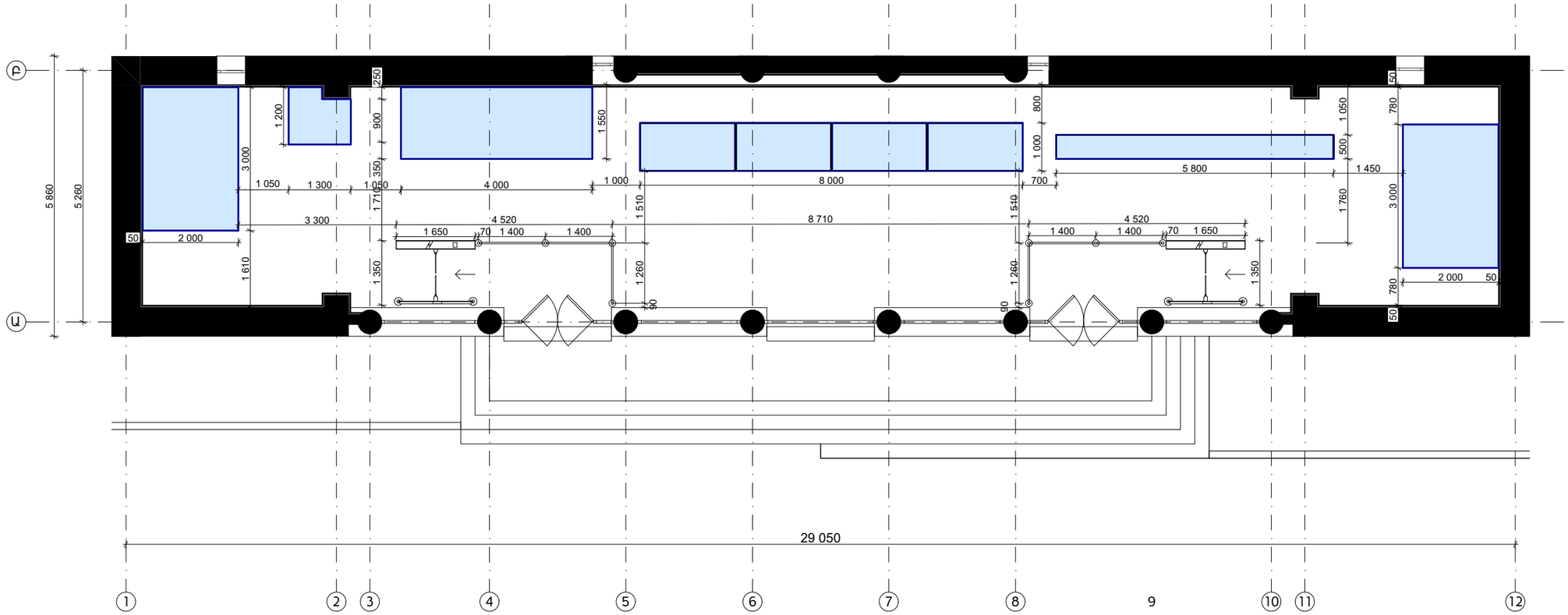

Ծանոթություն

Ակվարիումներ - ընդհանուր 10.000 լիտր, որից՝

- 4000 լիտր մեկ ակվարիում /1 լ -500 դր/
- 6000 լիտր գումարային մյուս բոլորը /1 լ -300 դր/

Տերարիում - ընդհանուր 38.6 մ^3 /1 մ^3 - 30.000 դր/

Սարքավորումներ

- ակվարիումներ /1.900.000 - 2.000.000 դր/
- տերարիումներ /1.400.000-1.500.000 դր/

Դեկորներ

- ակվարիումներ /550.000 - 600.000 դր/
- տերարիումներ /1.200.000-1.300.000 դր/

Տեղեկատվական վահանակներ - ընդհանուր 35 հատ /1h - 4.000 դր/

ՃԱՐՏԱՐԱՊԵՏ	Ա. ՄԱՐՏԻՐՈՍՅԱՆ		ԵՐԵՎԱՆ ԿԵՆԴԱՆԱԲԱՆԱԿԱՆ ԱՑԳՈՒՄ ԱԿՎԱՏԵՐԱՐԻՈՒՄԻ ԿԱՌՈՒՑՄԱՆ ՆԱԽԱԳԻԾ			
ՃԱՐՏԱՐԱՊԵՏ	Ա. ԱԲՐԱՀԱՄՅԱՆ					
			ՃԱՐՏ.ՄԱՍ	ՓՈՒԼ	ԹԵՐԹ	ԹԵՐԹԵՐ
				Ա.Ն.	Ճ-9	Ճ-14
«ԷՅ ՎԻ ԷՆ ԳՐՈՒՊ» ՍՊԸ ՏՆՕՐԵՆ Գ. ԲԵՋԻՐՋՅԱՆ			Ակվարիումների տեղադրման հատակագիծ			

Տեղաբաշխման սխեմա

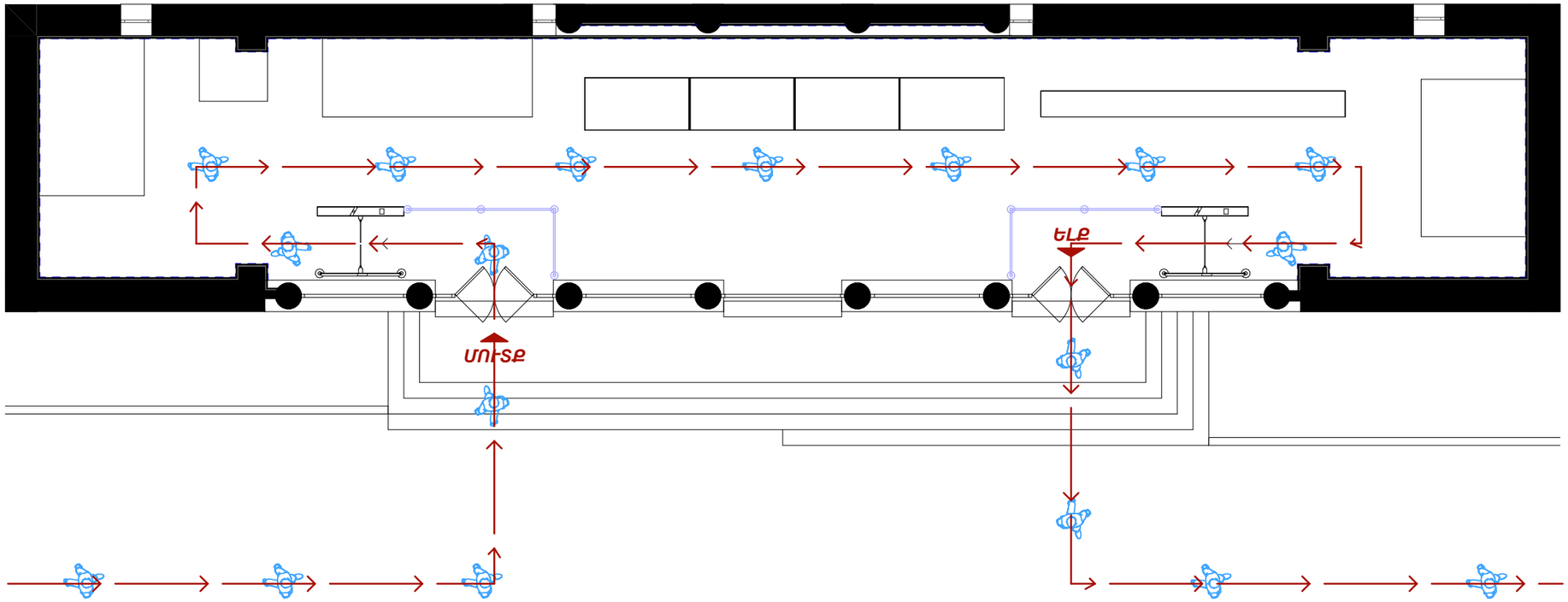

Ծանոթություն

Պտտադարպասներ /միակողմանի մուտք/ելքի հարմարանքներ/ - 2 հատ

AVN GROUP	ՃԱՐՏԱՐԱՊԵՏ	Ա. ՄԱՐՏԻՐՈՍՅԱՆ		ԵՐԵՎԱՆ ԿԵՆԴԱՆԱԲԱՆԱԿԱՆ ԱՑԳՈՒՄ ԱԿՎԱՏԵՐԱՐՈՒՄԻ ԿԱՌՈՒՑՄԱՆ ՆԱԽԱԳԻԾ		
	ՃԱՐՏԱՐԱՊԵՏ	Ա. ԱԲՐԱՀԱՄՅԱՆ				
				ՃԱՐՏ.ՄԱՍ	ՓՈՒԼ	ԹԵՐԹ	ԹԵՐԹԵՐ
					Ա.Ն.	Ճ-10	Ճ-14
	«ԷՅ ՎԻ ԷՆ ԳՐՈՒՊ» ՍՊԸ ՏՆՕՐԵՆ Գ. ԲԵԶԻՐՋՅԱՆ			Տեղաբաշխման սխեմա			

Դռների և պատուհանների մասնագրեր

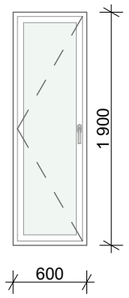

Պ-1

Մոխրագույն ալյումինե պատուհան
Ջերմակամրջակով
Ընդհանուր 2 հատ-2.3 ք.մ.
Բացվող-2.3 ք.մ

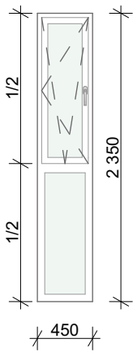

Պ-2

Մոխրագույն ալյումինե պատուհան
Ջերմակամրջակով
Ընդհանուր 2 հատ-2.2 ք.մ.
Բացվող-1.2 ք.մ
Բարդ փական-2 հատ

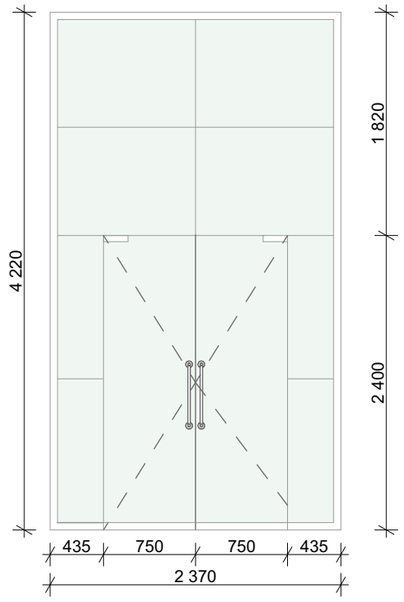

Դ-1

Մոխրագույն ալյումինե դուռ և
պատուհան
Ընդհանուր 2 հատ - 20.0 ք.մ.
Բացվող - 7.2 ք.մ.

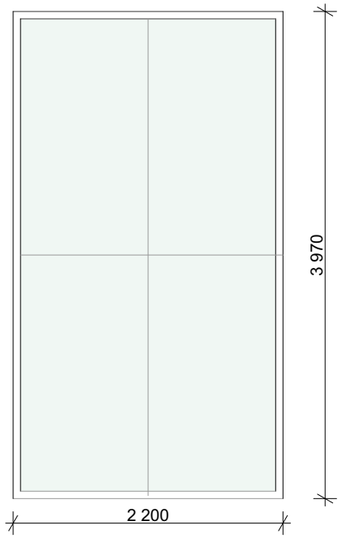

Պ-3

Մոխրագույն ալյումինե պատուհան
Ընդհանուր 2 հատ-17.5 ք.մ.

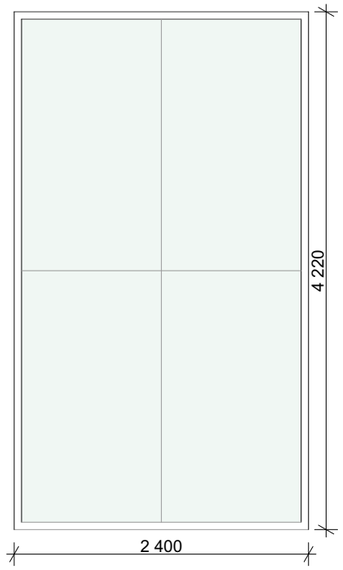

Պ-4

Մոխրագույն ալյումինե պատուհան
Ընդհանուր 2 հատ-20.3 ք.մ.

AVN GROUP	ՃԱՐՏԱՐԱՊԵՏ	Ա. ՄԱՐՏԻՐՈՍՅԱՆ		ԵՐԵՎԱՆ ԿԵՆԴԱՆԱԲԱՆԱԿԱՆ ԱՑԳՈՒՄ ԱԿՎԱՏԵՐԱԾՈՒՄԻ ԿԱՌՈՒՑՄԱՆ ՆԱԽԱԳԻԾ	
	ՃԱՐՏԱՐԱՊԵՏ	Ա. ԱԲՐԱՀԱՄՅԱՆ			
				ՃԱՐՏ.ՄԱՍ	ՓՈՒԼ / Ա.Ն. / ԹԵՐԹ / ճ-11 / ԹԵՐԹԵՐ / ճ-14
	«ԷՅ ՎԻ ԷՆ ԳՐՈՒՊ» ՍՊԸ ՏՆՕՐԵՆ Գ. ԲԵԶԻՐՋՅԱՆ			Դռների և պատուհանների մասնագրեր	

Հատակի և առաստաղի մասնագրեր

Հատակի մասնագիր

Կոդը	Տեսակ	Հատակի շերտեր	Քանակ
1	Պրեսգրանիտ	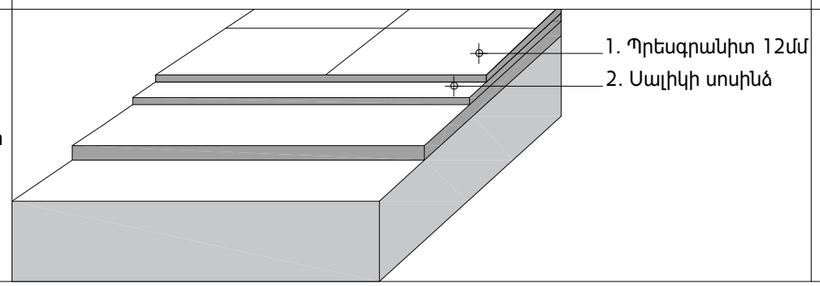	158.8 մ²

Առաստաղի մասնագիր

Կոդը	Տեսակ	Առաստաղի շերտեր	Քանակ
1	Կախովի առաստաղ	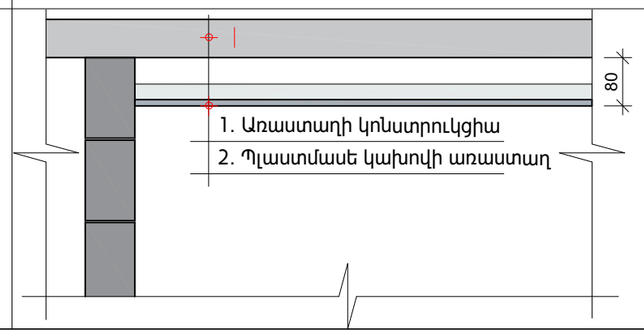	153.9 մ²

Պատերի մասնագիր

Տեսակ	Պատի շերտեր	Քանակ
Գիպս ստվարաթղթե սալ և լատեքսային ներկ	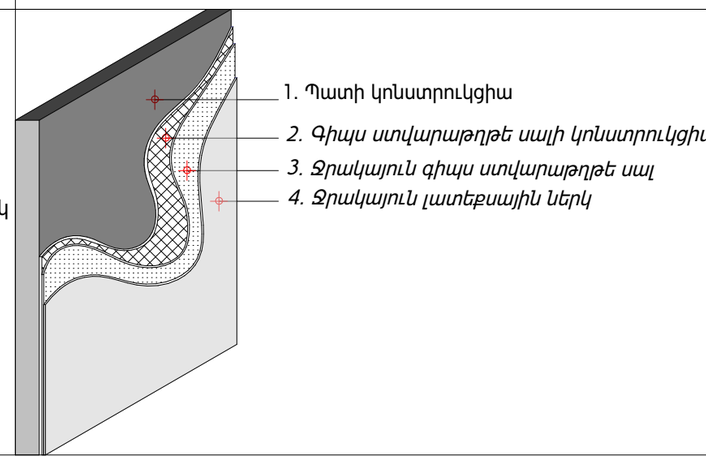	253.8 մ²

AVN GROUP	ՃԱՐՏԱՐԱՊԵՏ	Ա. ՄԱՐՏԻՐՈՍՅԱՆ		ԵՐԵՎԱՆ ԿԵՆԴԱՆԱԲԱՆԱԿԱՆ ԱՑԳՈՒՄ ԱԿՎԱՏԵՐԱՐՈՒՄԻ ԿԱՌՈՒՑՄԱՆ ՆԱԽԱԳԻԾ	
	ՃԱՐՏԱՐԱՊԵՏ	Ա. ԱԲՐԱՀԱՄՅԱՆ			
				ՃԱՐՏ.ՄԱՍ	ՓՈՒԼ / Ա.Ն.
					ԹԵՐԹ / Ճ-12
					ԹԵՐԹԵՐ / Ճ-14
	«ԷՅ ՎԻ ԷՆ ԳՐՈՒՊ» ՍՊԸ ՏՆՕՐԵՆ Գ. ԲԵՋԻՐՋՅԱՆ			Հատակի և առաստաղի մասնագրեր	

Պտտադարպասների ուղղորդող ցանկապատերի մասնագիր

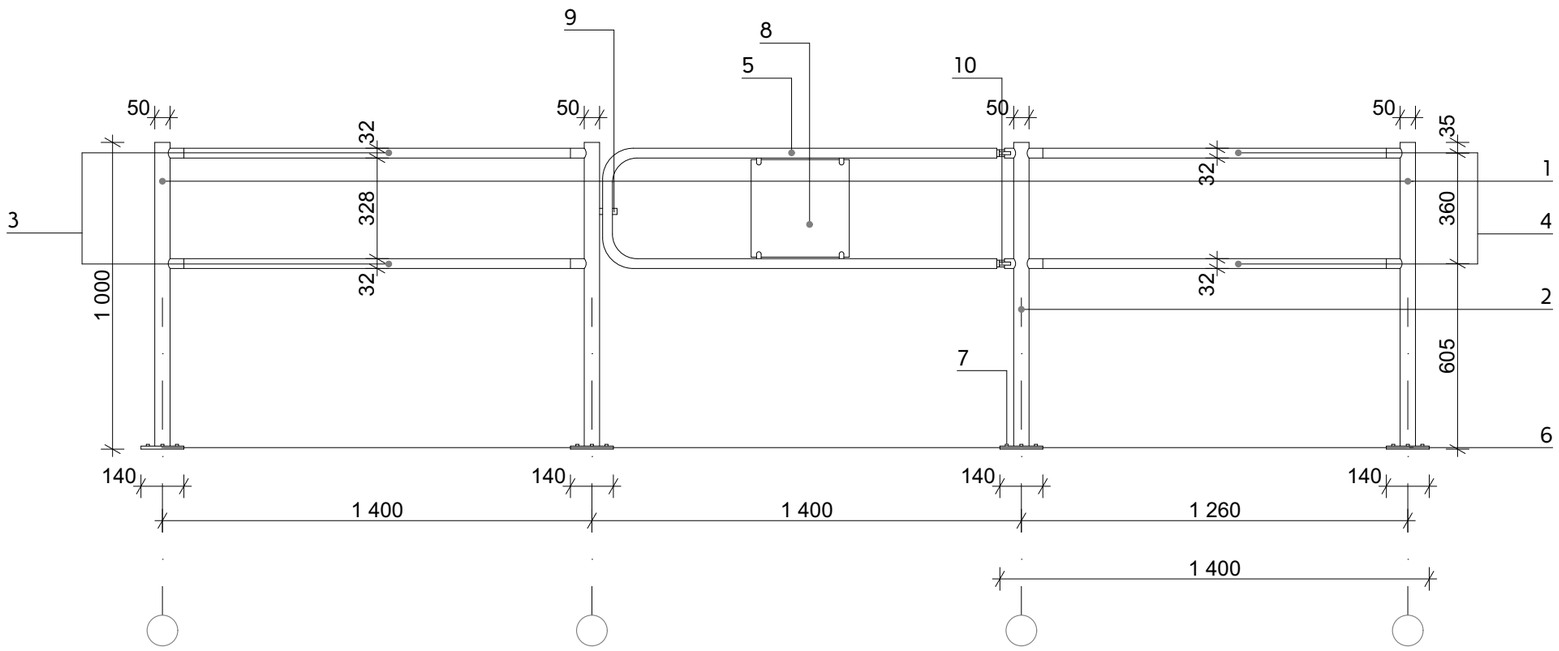

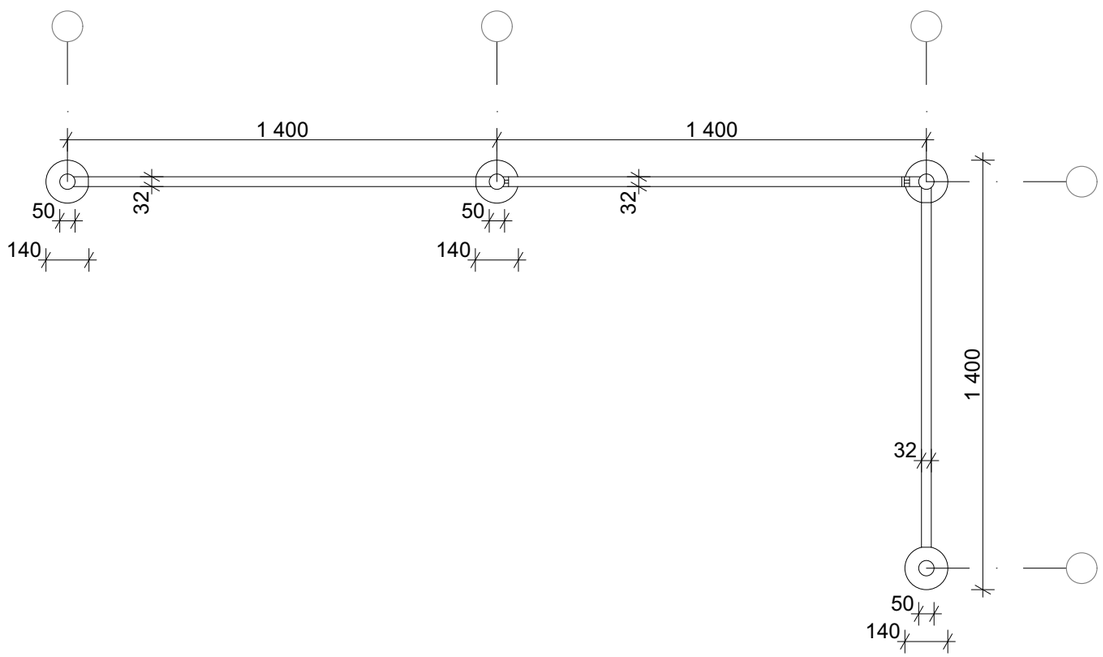

Ցանկապատի մասնագիր				
Դիրք	Անվանումը	Քան. Հատ	1գմ քաշը կգ	Ընդ.
1	Պողպատե ձող (D50 մմ, հաստ. 1.5 մմ) 2 կցամասով L=1000մմ	6 h	1.79	11.8
2	Պողպատե ձող (D50 մմ, հաստ. 1.5 մմ) 4 կցամասով L=1000մմ	2 h	1.79	3.9
3	Պողպատե ձող (D32 մմ, հաստ. 1.5 մմ) L=1400մմ	4 h	1.14	7.0
4	Պողպատե ձող (D32 մմ, հաստ. 1.5 մմ) L=1260մմ	4 h	1.14	6.3
5	Պողպատե ձող (D32 մմ, հաստ. 1.5 մմ) L=2900մմ	1 h	1.14	3.6
6	Ձողի պահիչ (D50 մմ) միջանցիկ կցեզրավոր	8 h		
7	Անկերային հեղյուսներ (M8) (հատակին ամրացնելու համար)	32 h		
8	«Ելք» վահանակ	2 h		

AVN GROUP	ՃԱՐՏԱՐԱՊԵՏ	Ա. ՄԱՐՏԻՐՈՍՅԱՆ		ԵՐԵՎԱՆ ԿԵՆԴԱՆԱԲԱՆԱԿԱՆ ԱՁԳՈՒՄ ԱԿՎԱՏԵՐԱՐԻՈՒՄԻ ԿԱՌՈՒՑՄԱՆ ՆԱԽԱԳԻԾ	
	ՃԱՐՏԱՐԱՊԵՏ	Ա. ԱԲՐԱՀԱՄՅԱՆ			
				ՃԱՐՏ.ՄԱՍ	ՓՈՒԼ / Ա.Ն. / ԹԵՐԹ / ճ-13 / ԹԵՐԹԵՐ / ճ-14
	«ԷՅ ՎԻ ԷՆ ԳՐՈՒՊ» ՍՊԸ ՏՆՕՐԵՆ Գ. ԲԵՋԻՐՋՅԱՆ			Պտտադարպասների ուղղորդող ցանկապատերի մասնագիր	

Աշխատանքների իրականացման օրացուցային գրաֆիկ

N	Աշխատանքի անվանումը	Օրացուցային գրաֆիկ					
		1 ամիս	2 ամիս	3 ամիս	4 ամիս	5 ամիս	6 ամիս
1	Նախապատրաստական, ապամոնտաժման և ֆանդման աշխատանքներ						
2	Հատակի և հատակային կրող կոնստրուկցիաների ամրացման աշխատանքներ						
3	Բարեկարգման, հարդարման աշխատանքներ						
4	Ավարտական աշխատանքներ						

	ՃԱՐՏԱՐԱՊԵՏ	Ա. ՄԱՐՏԻՐՈՍՅԱՆ		ԵՐԵՎԱՆ ԿԵՆԴԱՆԱԲԱՆԱԿԱՆ ԱՑԳՈՒՄ ԱԿՎԱՏԵՐԱՐԻՈՒՄԻ ԿԱՌՈՒՑՄԱՆ ՆԱԽԱԳԻԾ			
	ՃԱՐՏԱՐԱՊԵՏ	Ա. ԱԲՐԱՀԱՄՅԱՆ					
				ՃԱՐՏ.ՄԱՍ	ՓՈՒԼ	ԹԵՐԹ	ԹԵՐԹԵՐ
					Ա.Ն.	Ճ-14	Ճ-14
	«ԷՅ ՎԻ ԷՆ ԳՐՈՒՊ» ՍՊԸ ՏՆՕՐԵՆ Գ. ԲԵՋԻՐՋՅԱՆ			Աշխատանքների իրականացման օրացուցային գրաֆիկ			

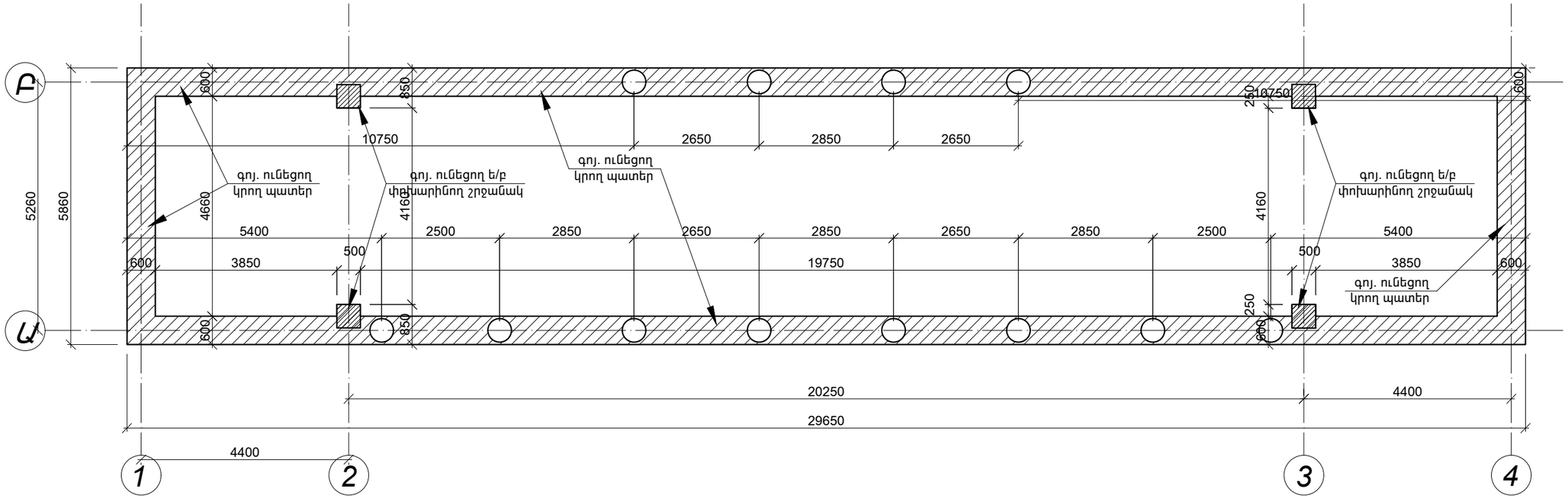

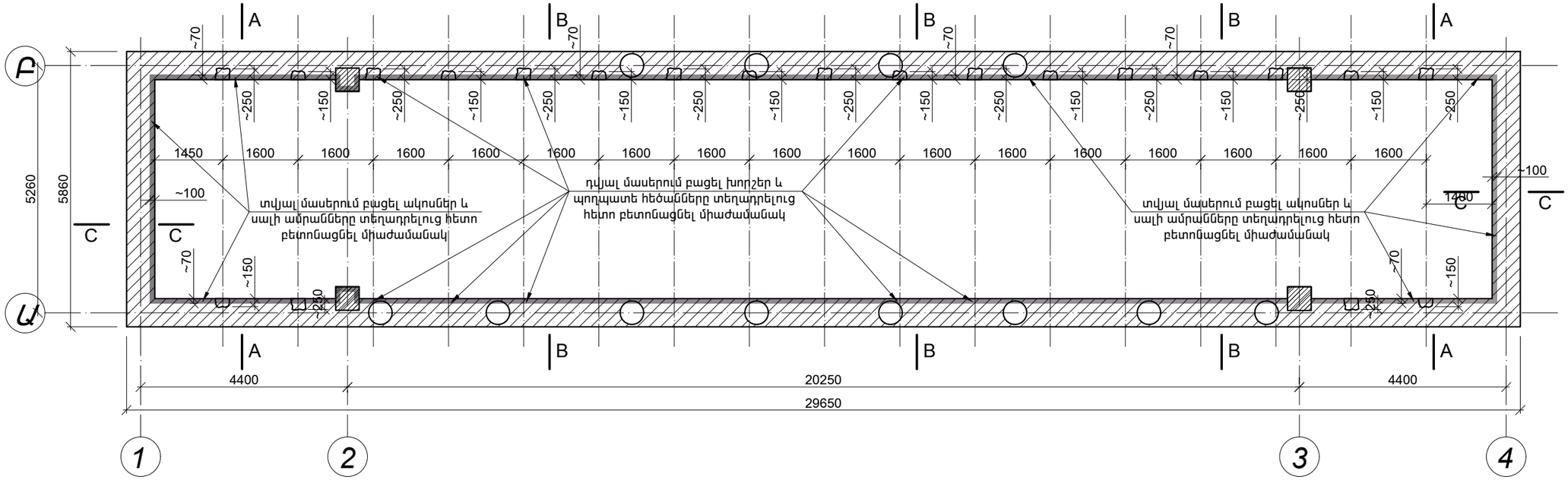

			ԵՐԵՎԱՆԻ ԿԵՆԴԱՆԱԲԱՆԱԿԱՆ ԱՅԳՈՒՄ ԱԿՎԱՏԵՐԱՐԻՈՒՄԻ ԿԱՌՈՒՑՄԱՆ ՆԱԽԱԳԻԾ		
ԿՈՆՍՏՐ-Ր	Գ.ԲԵՋԻՐՋՅԱՆ		ԱՇԽԱՏԱՆՔԱՅԻՆ ՆԱԽԱԳԻԾ	ՓՈՒԼ	ԹԵՐԹ	ԹԵՐԹԵՐ
				Ա.Ն.	1	
«ԷՅ ՎԻ ԷՆ ԳՐՈՒՊ» ՍՊԸ ՏՆՕՐԵՆ Գ.ԲԵՋԻՐՋՅԱՆ			Ուժեղացվող ծածկի հատակագիծ	ԱՐՏՈՆԱԳԻՐ ԿԱԴ - Ա1 - 011		

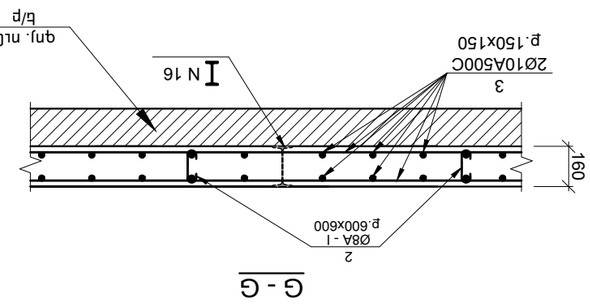

	Նատուկ ամրանային արտադրանքներ					
1	Շրիանային N16		85	0.000	0.000	գա
2		Եր/բ ասլ և գոտի				
1	ասլեց գծային	Ø 16 A500C	L= 450	33	0.720	23.760
2	ուժեց ամր ղետ	Ø 8 A-I	L= 280	550	0.112	61.600
3	ասլեց գծային	Ø 10 A500C	L= 213000	2	1320.600	2641.200
4	ուժեց ամր ղետ	Ø 8 A-I	L= 940	102	0.376	38.352
5	ասլեց գծային	Ø 16 A500C	L= 22000	6	35.200	211.200
	Ընդհ բետոն		B 22.5ասլխ	22.1			մ³

	Բետոնե հատակի բաղադրամաս		
1	Բետոնե հատակի ամրապնդող վոստան	23.8	մ²
2	Բարե ամատեղման ամրանեղի վոստան	0.63	մ²
3	Բարե ամատեղման խորշերի փոստան	0.62	մ²
4	Անցքեր շարժական ø 18 L=300մմ	33	հատ
5	Շրիա արքեր բարձրակ և տեղափոխական	25.1	մ²

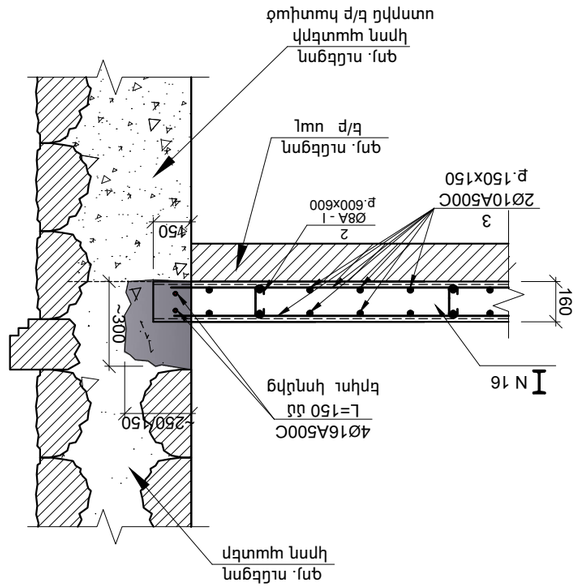

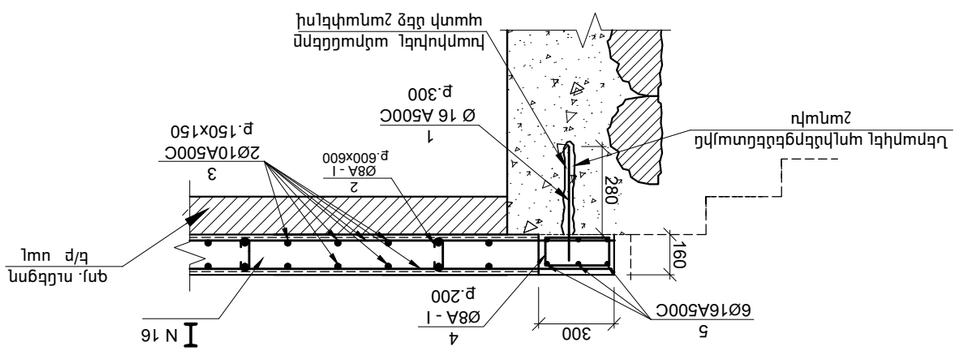

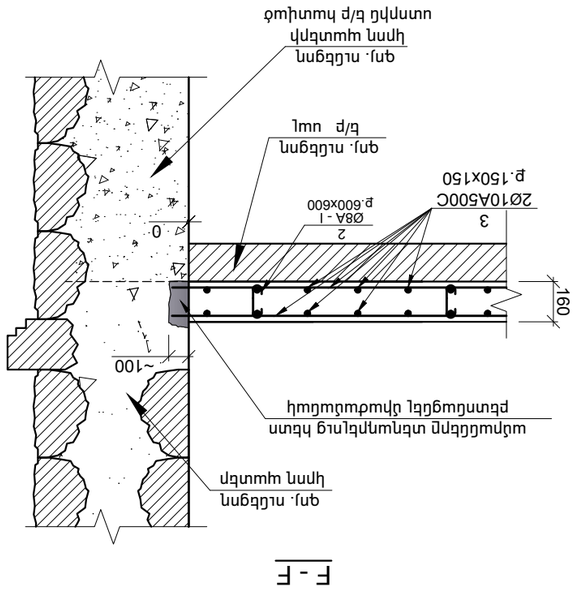

№	էսքիզ	
2	50 130 50	
№	էսքիզ	
4	350 120 220 250	

ՅԱՆՁՆԱԳՐՈՒԹՅՈՒՆ

1. Կցկաձքերը իրարահատվող միասրտուհի. 650 մմ չափով:
2. Ուժեղացված ամրանեղը բողբոջվող ամրաձքերը բողբել
ամրոնկատ /չկտրել/
3. Լայնակաս ամրանեղը տեղադրել հետո եռակցել
երկաթաթիթեղ

ՀԱՏԱՍՏՈՒՄ-Ի	Գ.ԲԵԳԼԱՐՅԱՆ				
ՓՈՐ	ՌԵՎԻԶ	ՆԱԽԱԳԻԾ	ԲԱՐՁՐԱՑՎԱԾ ԿԱՌՈՒՑՎԱԾՔԻ ԿԱՌՈՒՑՎԱԾՔԱՅԻՆ ԱՄՐԱՆԱՅԻՆ ՆԱԽԱԳԻԾ		
	3	Ա.Ս.	ՍԵՂՄԱՆԱՓԱԿԱՆ ԱԱՆԱԳԻՐ		
ԱՐՏԱԴՐԱՆՔ ՀԱՄԱՐ ՊԱՏԱՍԽԱՆԱՏՎՈՒ			ՀԱՅԿԱԿԱՆ ՀԱՄԱԼՍԱՐԱՆ		
ԱՐՏԱԴՐԱՆՔ ՀԱՄԱՐ ՊԱՏԱՍԽԱՆԱՏՎՈՒ			«ԷՅ ԱՐ ԷՐ ԱՐՈՒ » ՍՊԸ
ՏԱՕՐԵՆ Գ.ԲԵԳԼԱՐՅԱՆ		
ԱՐՏԱԴՐԱՆՔ ՀԱՄԱՐ ՊԱՏԱՍԽԱՆԱՏՎՈՒ			ՀԱՅԿԱԿԱՆ ՀԱՄԱԼՍԱՐ

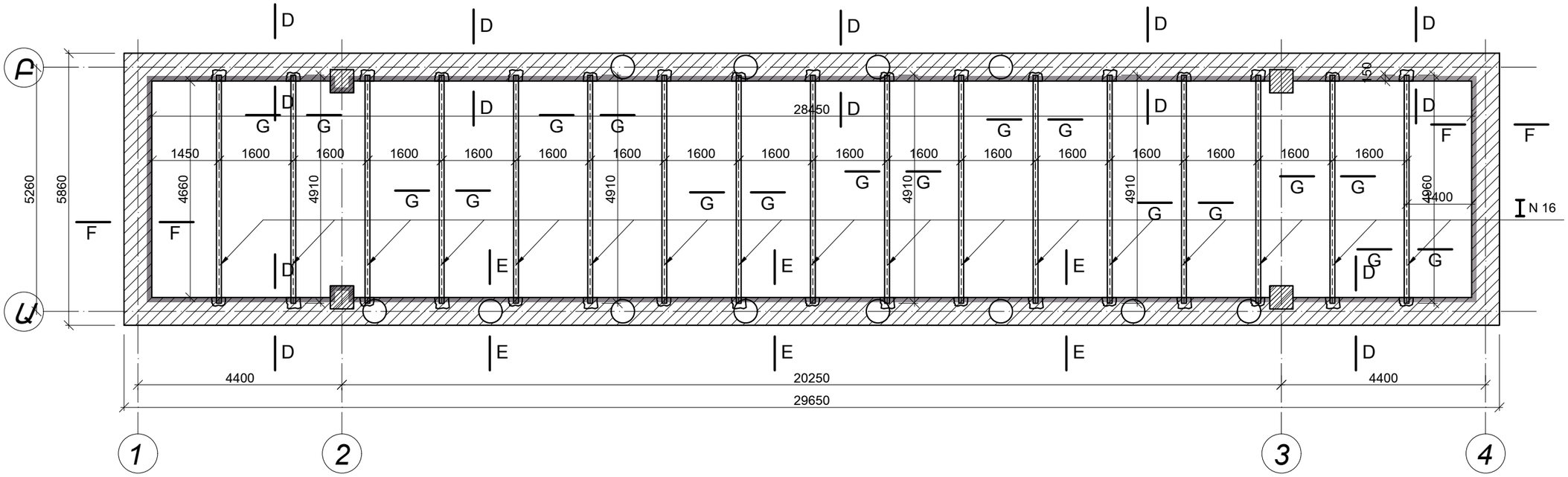

A - A

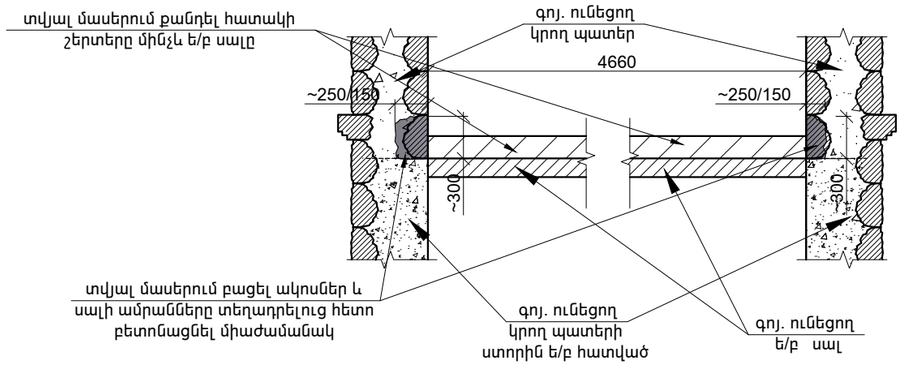

B - B

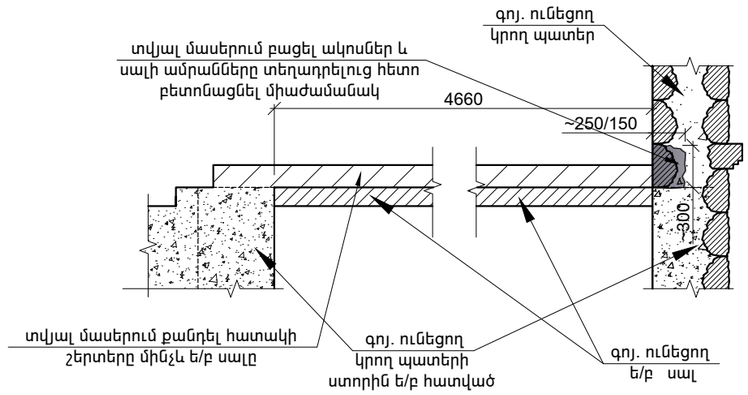

C - C

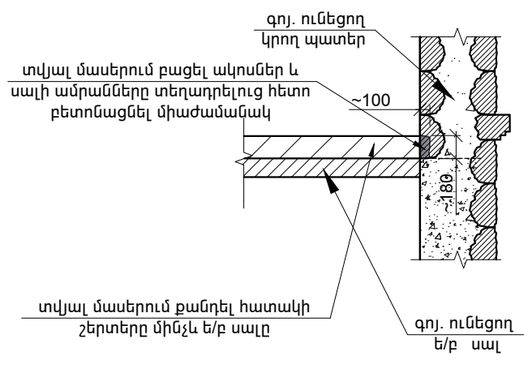

ԾԱՆՈԹՈՒԹՅՈՒՆ

1. Բոլոր քանդման և ծակման աշխատանքները իրականացնել օգտագործելով բացառապես ձեռքի գործիքներ
2. Պատերի մեջ ակոսները անելուց չվնասել հարակից մասերի շարը
3. Ակոսների լայնությունը վերցնել մտ 450 մմ
4. Շվելերները տեղադրելուց հետո բետոնացումը կատարել այնպես, որ ակոսներն ել միաժամանակ և ամբողջությամբ բետոնացվեն

ԿՈՆՍՏՐ-Ր	Գ.ԲԵԶԻՐՋՅԱՆ		ԵՐԵՎԱՆԻ ԿԵՆԴԱՆԱԲԱՆԱԿԱՆ ԱՅԳՈՒՄ ԱԿՎԱՏԵՐԱՐԻՈՒՄԻ ԿԱՌՈՒՑՄԱՆ ՆԱԽԱԳԻԾ		
			ԱՇԽԱՏԱՆՔԱՅԻՆ ՆԱԽԱԳԻԾ	ՓՈՒԼ	ԹԵՐԹ	ԹԵՐԹԵՐ
				Ա.Ն.	2	
«ԷՅ ՎԻ ԷՆ ԳՐՈՒՊ» ՍՊԸ ՏՆՕՐԵՆ Գ.ԲԵԶԻՐՋՅԱՆ			ծածկի բետոնացման հատակագիծ	ԱՐՏՈՆԱԳԻՐ ԿԱԴ - Ա1 - 011		

ՍԱՌ ՋՐԱՄԱՏԱԿԱՐԱՐՄԱՆ, ԿԵՆՑԱՂԱՅԻՆ ԿՈՅՈՒՂՈՒ ՑԱՆՑԵՐԻ ԲԱՑԱՏՐԱԳԻՐ

ՍԱՌԸ ՋՐԱՄԱՏԱԿԱՐԱՐՄԱՆ, ԿԵՆՑԱՂԱՅԻՆ ԿՈՅՈՒՂՈՒ ՑԱՆՑԵՐԻ ՆԱԽԱԳԻԾԸ ՄՇԱԿՎԱԾ Է ԸՍՏ ՃԱՐՏԱՐԱՊԵՏԱԿԱՆ ԳԾԱԳՐԵՐԻ:

ՇԵՆՔԻ ՀԱՐԿԱՅՆՈՒԹՅՈՒՆԸ՝ 1 ՀԱՐԿ:

ՇԵՆՔՈՒՄ ՆԱԽԱԳԾՎԵԼ ԵՆ ՍԱՌԸ ՋՐԱՄԱՏԱԿԱՐԱՐՄԱՆ, ԿՆՑԱՂԱՅԻՆ ԿՈՅՈՒՂՈՒ ՑԱՆՑԵՐ:

ՆԱԽԱԳԻԾԸ ԿԱՏԱՐՎԱԾ Է ՀԱՄԱՁԱՅՆ ԳՈՐԾՈՂ ՇՆ ԵՎ Կ 40-0.1-01-2014-Ի ՆՈՐՄԵՐԻ:

ՀԱՇՎԱՐԿԱՅԻՆ ՏՎՅԱԼՆԵՐ

Ցանցի անվանումը	Պահանջվող ճնշումը	Հաշվարկային ելքեր		Հակ. կարիք լ/վրկ
		խմ/ժամ	լ/վրկ	
Սառը ջուր	22	1.8	0.5	-
Կոյուղի			2.1	

ՍԱՌԸ ՋՐԻ ՄԻԱՑՈՒՄԸ ԿԱՏԱՐՎՈՒՄ Է 15 Մ ՀԵՌԱՎՈՐՈՒԹՅԱՆ ՎՐԱ ԳՏՆՎՈՂ ԳՈՅՈՒԹՅՈՒՆ ՈՒՆԵՑՈՂ ՋՐԱՄԱՏԱԿԱՐԱՐՄԱՆ ՑԱՆՑԻՑ Փ 15 ԽՈՂՈՎԱԿՈՎ: ՑԱՆՑԻ ՎՐԱ ՆԱԽԱՏԵՍՎԱԾ Է ԱՎԱԶԱՊՈԼԻՄԵՌԱՅԻՆ ՋՐԱՉԱՓԱԿԱՆ ԴԻՏԱՀՈՐ , ՈՐՈՒՄ ՆԱԽԱՏԵՍՎՈՒՄ Է ԿՑԱՄԱՍ 15x15, ՓԱԿԱՆ Ø 15ՄՄ, ՋՐԱՉԱՓ , ՖԻԼՏՐ Ø 15ՄՄ :

ՑԱՆՑԻ ՀԱՄԱՐ ՆԱԽԱՏԵՍՎԱԾ ԵՆ ՊՈԼԻՊՐՈՊԻԼԵՆԵ Ø15 ՄՄ ԽՈՂՈՎԱԿՆԵՐ: ՋՐԱՄԱՏԱԿԱՐԱՐՄԱՆ ՀԱՄԱԿԱՐԳԸ ՆԱԽԱՏԵՍՎԱԾ Է ՍՐԱՀԻ ԵՏԻՆ ՊԱՏԻ ԵՐԿԱՅՆՔՈՎ , 70 ՍՄ ՀԱՏԱԿԻՑ ԲԱՐՁՐ: ՅՈՒՐԱՔԱՆՉՅՈՒՐ ԴԱՐԱԿԱՇԱՐԻ ՀԱՐԵՎԱՆՈՒԹՅԱՄԲ ՆԱԽԱՏԵՍՎԱԾ ԵՆ ԾՈՐԱԿՆԵՐ ՝ ԹՎՈՎ 9 :

ԿԵՆՑԱՂԱՅԻՆ ԿԵՂՏԱՋՐԵՐԸ ՍԱՆ-ՍԱՐՔԵՐԻՑ ԻՆՔՆԱՀՈՍ ՀԱՎԱՔՎՈՒՄ ԵՎ ՀԵՌԱՑՎՈՒՄ Է ՆԵՐՔԻՆ ՑԱՆՑԻ ՄԻՋՈՑՈՎ ԴԵՊԻ ԿՈՅՈՒՂՈՒ ԲԱԿԱՅԻՆ ՑԱՆՑ: ՋՐԱՀԵՌԱՑՄԱՆ ՀԱՄԱԿԱՐԳԸ ՆՈՒՅՆՊԵՍ ՆԱԽԱՏԵՍՎԱԾ Է ԵՏԻՆ ՊԱՏԻ ԵՐԿԱՅՆՔՈՎ, ԻՍԿ ԴԱՐԱԿԱՇԱՐԵՐԻ ՀԱՐԵՎԱՆՈՒԹՅԱՄԲ ՆԱԽԱՏԵՍՎԱԾ Է ԸՆԴՈՒՆՈՂ ԽՈՂՈՎԱԿՆԵՐ ԻՐ Փ50 ՓԱԿԱՆՈՎ ԵՎ Փ50 ՁԱԳԱՐ ՑԱՆՑՈՎ , ՈՐՈՆՔ ՄԻԱՑՎԱԾ ԵՆ ԸՆԴՀԱՆՈՒՐ ՋՐԱՀԵՌԱՑՄԱՆ ՑԱՆՑԻ ՀԵՏ :ԸՆԴՈՒՆՈՂ ԽՈՂՈՎԱԿՆԵՐԻ ՁԱԳԱՐԱՁԵՎ ՄՈՒՏՔԵՐԸ ՆԱԽԱՏԵՍՎԱԾ ԵՆ ՀԱՏԱԿԻՑ 40 ՍՄ ԲԱՐՁՐՈՒԹՅԱՆ ՎՐԱ : ԲԱՑԻ ԱԿՎԱՐԻՈՒՄՆԵՐԻ ՋՐԱՀԵՌԱՑՄԱՆ ՀԱՄԱՐ ՆԱԽԱՏԵՍՎԱԾ ԸՆԴՈՒՆՈՂ ԽՈՂՈՎԱԿՆԵՐԸ , ՍՐԱՀԻ ՏԱՐԲԵՐ ՀԱՏՎԱԾՆԵՐՈՒՄ ՆԱԽԱՏԵՍՎԱԾ ԵՆ ՀՈՍԱԿՆԵՐ՝ ԹԻՎ 3 : ՑԱՆՑԵՐԻ ՀԱՄԱՐ ՆԱԽԱՏԵՍՎԱԾ ԵՆ ԿՈՅՈՒՂՈՒ ՊԼԱՍՏՄԱՍՍԵ ԽՈՂՈՎԱԿՆԵՐ
Ø100 ÷50 ՄՄ:

ՋՐԱՄԱՏԱԿԱՐԱՐՄԱՆ ԵՎ ԿԵՆՑԱՂԱՅԻՆ ԿՈՅՈՒՂՈՒ ՄԱՅՐՈՒՂՈՒ ՑԱՆՑԵՐԸ ՆԱԽԱՏԵՍՎԱԾ ԵՆ ԱՌԱՋԻՆ ՀԱՐԿԻ ՀԱՏԱԿԻ ՏԱԿՈՎ, ԻՍԿ ՈՒՂՂԱՁԻԳ ԿԱՆԳՆԱԿՆԵՐԸ ՆԱԽԱՏԵՍՎԱԾ ԵՆ ՈՒՂՂԱՁԻԳ ՀՈՐԱՆՆԵՐԻ ՄԻՋՈՎ:
ԱՇԽԱՏԱՆՔՆԵՐԸ ԿԱՏԱՐԵԼ ՏԵՂՈՒՄ ՓԱՍՏԱՑԻ ԻՐԱՎԻՃԱԿԻՑ ԵԼՆԵԼՈՎ:

ՑԱՆՑԻ ՎՐԱ ՆԱԽԱՏԵՍՎԱԾ Է ԴԻՏԱՀՈՐ ՍՏՈՒԳՈՒՄՆԵՐ ԿԱՏԱՐԵԼՈՒ ԵՎ ՀԵՏԱԳԱ ՇԱՀԱԳՈՐԾՄԱՆ ՀԱՄԱՐ:

ՆԱԽԱԳԾԱՅԻՆ ԱՇԽԱՏԱՆՔՆԵՐԸ ԿԱՏԱՐՎԱԾ ԵՆ ՀՀ-ՈՒՄ ԳՈՐԾՈՂ ՆՈՐՄԵՐԻ ԵՎ ԿԱՆՈՆՆԵՐԻ ՀԱՄԱՁԱՅՆ:

ՀԱՏԱԿԱԳԾՈՒՄ	ՍԽԵՄԱՅՈՒՄ	ՆՇԱՆՆԵՐԻ ԱՆՎԱՆՈՒՄԸ
1	2	3
.....Ձ1.....	.....Ձ1.....	ՍԱՌԸ ՋՐԻ ՆԱԽԱԳ. ԽՈՂՈՎԱԿ
.....Կ1.....	.....Կ1.....	ԿՈՅՈՒՂՈՒ.....
		ՓԱԿԱՆ
Հ		ՀՈՍԱԿ
ԼԿ		ԼՎԱՑԱՐԱՆ
ՁԿ		ՁՈՒԳԱՐԱՆԱԿՈՆՔ
		ՍՏՈՒԳԻՉ
Կ.Կ1	Կ.Կ1	ԿՈՅՈՒՂՈՒ ԿԱՆԳՆԱԿ
Կ.Ձ 1	Կ.Ձ 1	ՍԱՌԸ ՋՐԻ ԿԱՆԳՆԱԿ
ԽՏ		ԽՈՐԸ ՏԱԳԴԻՐ
		ՋՐԱՉԱՓ
ԽԿ		ԽՈՀԱՆՈՑԱԿՈՆՔ
		ԳՈՐԾՈՂ ԴԻՏԱՀՈՐ
		ՆԱԽԱԳԾԱՅԻՆ ԴԻՏԱՀՈՐ

AWN GROUP				ԵՐԵՎԱՆ ԿԵՆԴԱՆԱԲԱՆԱԿԱՆ ԱՑԴՈՒՄ ԱԿՎԱՍՏԵՐԱՐՈՒՄՈՒ ԿԱՌԱՎԱՐՄԱՆ ՆԱԽԱԳԻԾ		
				ՋՐԱՄԱՏԱԿԱՐԱՐՈՒՄ ԵՎ ՋՐԱՀԵՌԱՑՈՒՄ			
ՋԿ-Ի ՆԳԾ	Գ.Մադաթյան					
					ՋԿ-1	5
«ԷՅ ՎԻ ԷՆ ԳՐՈՒՊ » ՍՊԸ ՏՆՕՐԵՆ Գ. ԲԵԶԻՐՋՅԱՆ			ԱՌԱՋՆՈՐԴՈՂ ԹԵՐԹ			

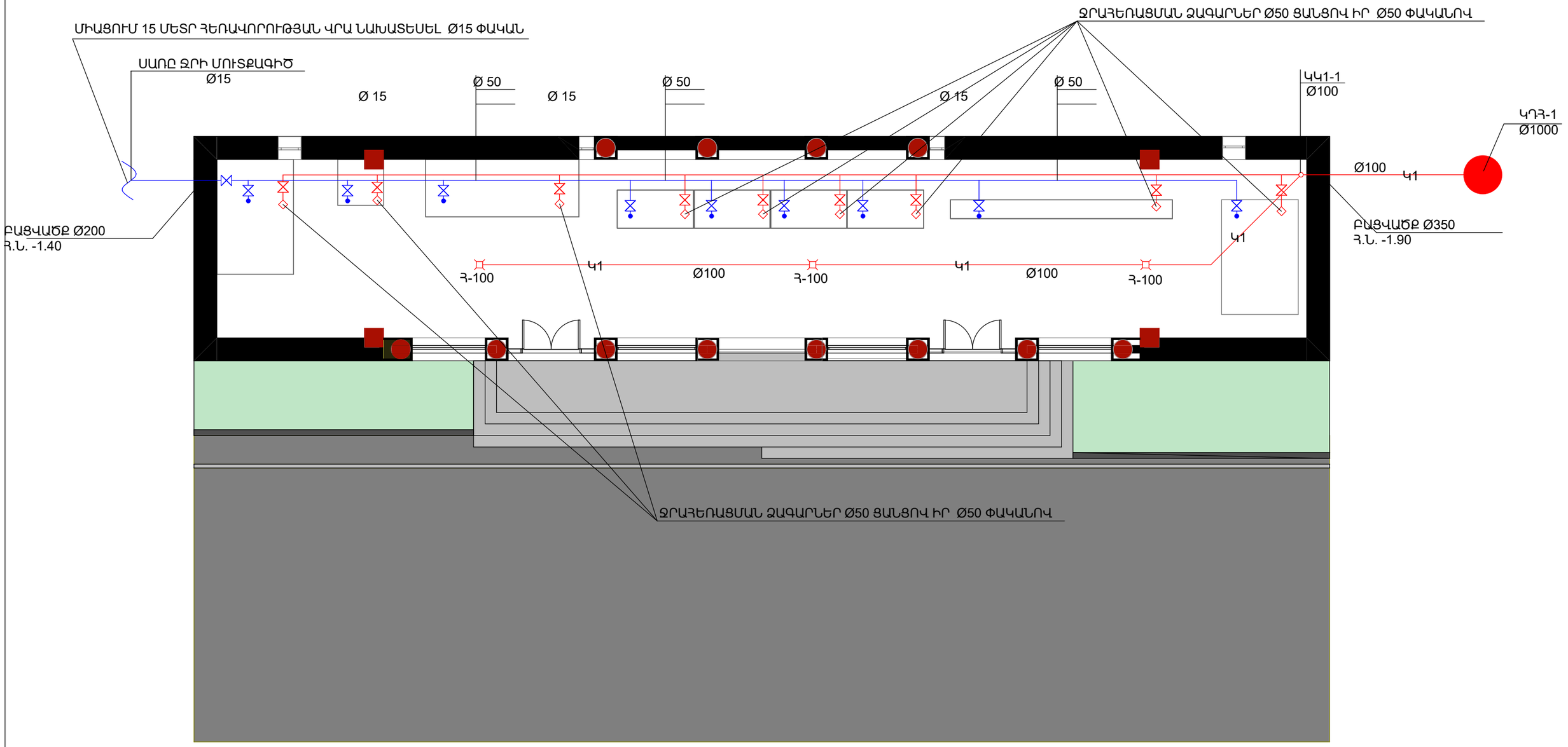

			ԵՐԵՎԱՒ ԿԵՆԴԱՆԱԲԱՆԱԿԱՆ ԱՑԳՈՒՄ ԱԿՎԱՏԵՐԱՐՈՒՄԻ ԿԱՌՈՒՑՄԱՆ ՆԱԽԱԳԻԾ		
			ՋՐԱՄԱՏԱԿԱՐԱՐՈՒՄ ԵՎ ՋՐԱՀԵՌԱՑՈՒՄ		
ՁԿ-Ի ՆԳՁ	Գ.Մադաթյան				
				ՁԿ-2	5
«ԷՅ ՎԻ ԷՆ ԳՐՈՒՊ » ՍՊԸ ՏՆՕՐԵՆ Գ. ԲԵԶԻՐՁՅԱՆ			ՀԱՏԱԿԱԳԻԾ Ձ1-Ի ԵՎ Կ1-Ի ՑԱՆՑԵՐՈՎ		

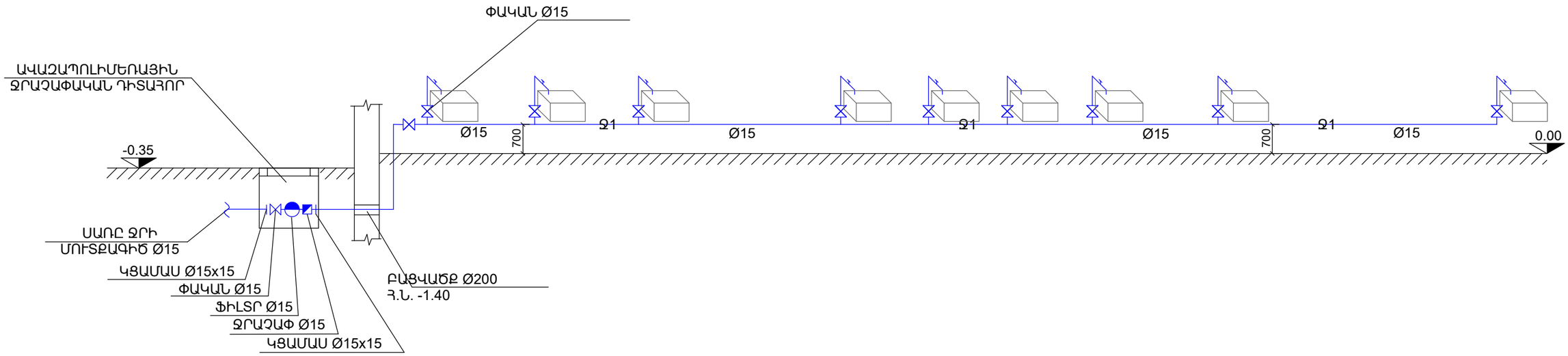

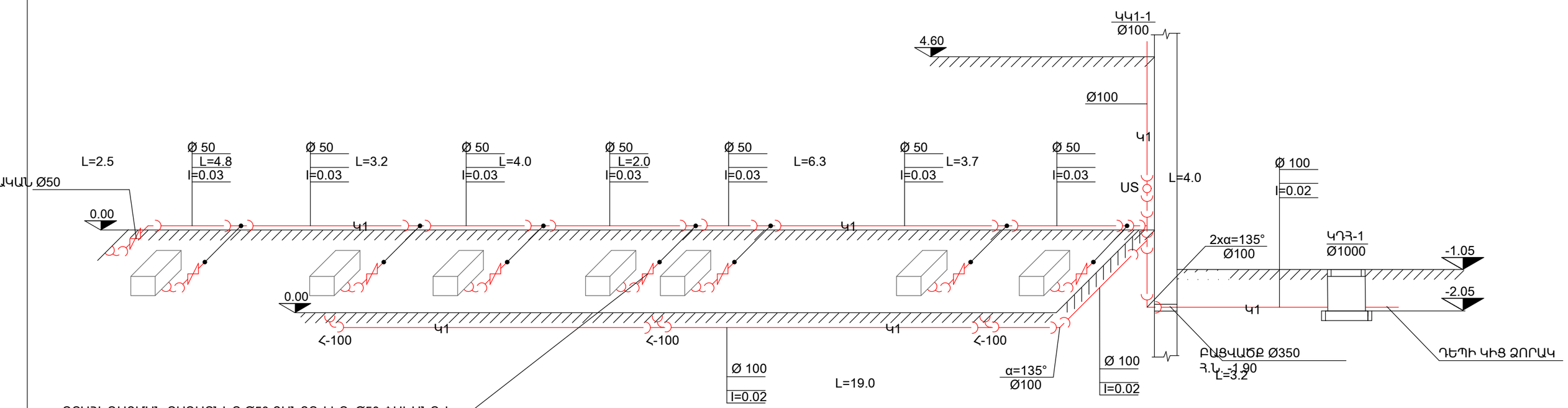

AWN GROUP				ԵՐԵՎԱՒ ԿԵՆԴԱՆԱԲԱՆԱԿԱՆ ԱՁԳՈՒՒՄ ԱԿՎԱՍՏԵՂԱՐՈՒՈՒՄԻ ԿԱՌՈՒՑՄԱՆ ՆԱԽԱԳԻԾ		
			ՋՐԱՄԱՏԱԿԱՐԱՐՈՒՄ ԵՎ ՋՐԱՀԵՌԱՑՈՒՄ			
ՁԿ-Ի ՆԳՁ	Գ.Մադաթյան				ՁԿ-3	5
«ԷՅ ՎԻ ԷՆ ԳՐՈՒՊ » ՍՊԸ ՏՆՕՐԵՆ Գ. ԲԵԶԻՐՋՅԱՆ			Զ1-Ի ԵՎ Կ1-Ի ՑԱՆՑԵՐԻ ՍԽԵՄԱ			

ՆԵՐՔԻՆ ՋՐԱՄԱՏԱԿԱՐԱՐՄԱՆ ՑԱՆՑ

N	ԱՆՎԱՆՈՒՄԸ	ՉԱՓ	ՉԱՓ. ՄԻԱՎ.	ՔԱՆԱԿ	ՊԵՏ. ՍՏԱՆԴ
1.	ՊՈԼԻՊՐՈՊԻԼԵՆԵ ԽՈՂՈՎԱԿ ՀՈՂԻ ՄԵՋ	Ø15	Գ.Մ	7	
2.	ՊՈԼԻՊՐՈՊԻԼԵՆԵ ԽՈՂՈՎԱԿ ՊԱՏԵՐԻ ՎՐԱ	Ø20	Գ.Մ	———	
3.	ՊՈԼԻՊՐՈՊԻԼԵՆԵ ԽՈՂՈՎԱԿ ՊԱՏԵՐԻ ՎՐԱ	Ø15	Գ.Մ	35	
4.	ՆՈՒՅՆԸ	Ø 25	Գ.Մ	———	
5.	ՓԱԿԱՆ	Ø15	ՀԱՏ	11	
6.	ՆՈՒՅՆԸ	Ø 20	ՀԱՏ	———	
7.	ՆՈՒՅՆԸ	Ø25	ՀԱՏ	———	
8.	ԿՑԱՄԱՍ	Ø15X15	ՀԱՏ	2	
9.	ԾՈՐԱԿ	———	ՀԱՏ	9	
10.	ՑՆՑՈՒՂԻ ԾՈՐԱԿ ԽԱՌՆԻՉ	———	ՀԱՏ	———	
11.	ՋՐԱՉԱՓ	Ø 15	ՀԱՏ	1	
12.	ՖԻԼՏՐ	Ø 15	ՀԱՏ	1	
13.	ՋՐԱՏԱՔԱՑՈՒՑԻՉ	———	ՀԱՏ	———	
14.	ԽՐԱՄՈՒՂՈՒ ՄՇԱԿՈՒՄ	———	Մ³	6	
15.	ԽՐԱՄՈՒՂՈՒ ԵՏԼԻՑՔ	———	Մ³	5	
16.	ԽՈՂ. ՁԵՐՄԱՄԵԿՈՒՍԱՑՈՒՄ ՀԱՆՔԱՅԻՆ ԲԱՄԲԱԿՈՎ	———	Մ³	———	
17.	ԽՈՂ. ՓԱԹԱԹՈՒՄ ԱԼՅՈՒՄԻՆԵ ԹԵՐԹՈՎ	———	ՔՄ	———	
18.	ԱՎԱԶԻ ՇԵՐՏ ԽՈՂՈՎԱԿԻ ՏԱԿ	H = 0.1	Մ³	0.5	
19.	ԲԱՑԵԼ ԱՆՑՔ ՊԱՏԻ ՎՐԱ	Ø 200	ՏԵՂ	1	
20.	ԱՎԱԶԻ ՆԱԽԱՊԱՏՐԱՍՏԱԿԱՆ ՇԵՐՏ	H = 0.1	Մ²	———	
21.	ԽՃԻ ՇԵՐՏ ԱՍՖԱԼՏԻ ՏԱԿ	H = 0.17	Մ²	———	
22.	ՑԱՆՑԻ ՓՈՐՁԱՐԿՈՒՄ	———	Գ.Մ	42	
23.	ԿԱՇԵՓՈՂԵ ԽՈՂՈՎԱԿ L=20Մ	Ø 50	ՀԱՏ	———	
24.	ՀԱԿԱՀՐՊԵՀԱՅԻՆ ՓԱԿԱՆ	Ø 50	ՀԱՏ	———	
25.	ԱՎԵԼՈՐԴ ՀՈՂԻ ՏԵՂԱՓՈԽՈՒՄ	———	Մ³	1	
26.	ԽՈՂՈՎԱԿՆԵՐԻ ՆԵՐԿՈՒՄ ԵՐԿՈՒ ԱՆԳԱՄ	———	ՔՄ	———	
27.	ԴԻՏԱՀՈՐԻ ԱՄՐԱՑՄԱՆ ՄԵՏԱՂԱԿԱՆ ՄԱՍԵՐ	———	ՏՆ		
28.	ԱՐԿՂԻ ԱՊԱԿԵՊԱՏՈՒՄ	———	ՔՄ	———	
29.	ԽՈՂՈՎԱԿՆԵՐԻ ԱՄՐԱՑՄԱՆ ՄԱՍԵՐ (ՖԻՏԻՆԳՆԵՐ)	———	ՀԱՏ	30	
30.	ԼՎԱՑԱՐԱՆ ՀԱՇՄԱՆԴԱՄԻ		ՀԱՏ	———	
31.	ԽՈՀԱՆՈՑԱԿՈՆՔԻ ԾՈՐԱԿ ԽԱՌՆԻՉ	———	ՀԱՏ	———	
32.	ԹՈՒՁԵ ՄՏՈՑ Ե/Բ ՍԱԼՈՎ	Ø 530	ՀԱՏ	———	
33.	ԱՎԱԶԱՊՈԼԻՄԵՌԱՅԻՆ ՋՐԱՉԱՓԱԿԱՆ ԴԻՏԱՀՈՐ	———	ՀԱՏ	1	

AWP GROUP				ԵՐԵՎԱՒ ԿԵՆԴԱՆԱԲԱՆԱԿԱՆ ԱՑԳՈՒՄ ԱԿՎԱՏԵՐԱԲՈՒՄՒ ԿԱՌՈՒՑՄԱՆ ՆԱԽԱԳԻԾ			
				ՋՐԱՄԱՏԱԿԱՐԱՐՈՒՄ ԵՎ ՋՐԱՀԵՌԱՑՈՒՄ			
	ՋԿ-Ի ՆԳԾ	Գ.Մադաթյան				ՋԿ-4	5
	«ԷՅ ՎԻ ԷՆ ԳՐՈՒՊ » ՍՊԸ ՏՆՕՐԵՆ Գ. ԲԵՋԻՐՋՅԱՆ			ՆԵՐՔԻՆ ՋՐԱՄԱՏԱԿԱՐԱՐՄԱՆ ՑԱՆՑԻ ՃԱՎԱԼԱԹԵՐԹ			

ԿՈՅՈՒՂՈՒ ՉԵՎԱՎՈՐ ՄԱՍԵՐ

N	ԷՍՔԻԶ	ԱՆՎԱՆՈՒՄԸ	ՔԱՆԱԿԸ Կ1
1.	Ø50/100	ԾՈՒՆԿ	9
2.	Ø50	ԵՌԱԲԱՇԽԻՉ	7
3.	Ø50 α=135 °	ԹԵՔՈՒՄ	2
4.	Ø 100X50	ԵՌԱԲԱՇԽԻՉ	2
5.	Ø 50X100	ԵՌԱԲԱՇԽԻՉ	1
6.	Ø100	ՍՏՈՒԳԻՉ	1
7.	Ø100	ԵՌԱԲԱՇԽԻԿ	1
8.	Ø100 α=135	ԹԵՔՈՒՄ	4

ՆԵՐՔԻՆ ԿՈՅՈՒՂՈՒ ՑԱՆՑ				
N	ԱՆՎԱՆՈՒՄԸ	ՉԱՓ	ՉԱՓ. ՄԻԱՎ.	ՔԱՆԱԿ Կ1
1.	ԿՈՅՈՒՂՈՒ ՊԼԱՍՏՄԱՍԵ ԽՈՂՈՎԱԿ ՀՈՂԻ ՄԵՋ	Ø100	Գ.Մ	6
2.	ՆՈՒՅՆԸ ՊԱՏԵՐԻ ՎՐԱ	Ø100	Գ.Մ	30
3.	ՆՈՒՅՆԸ	Ø 50	Գ.Մ	33
4.	ԼՎԱՑԱՐԱՆ ԿԵՐԱՄԻԿԱԿԱՆ		ՀԱՏ	———
5.	ԶՈՒԳԱՐԱՆԱԿՈՆՔ ԿԵՐԱՄԻԿԱԿԱՆ		ՀԱՏ	———
6.	ԼՎԱՑԱՐԱՆ ԿԵՐԱՄԻԿԱԿԱՆ ՀԱՇՄԱՆԴԱՄԻ		ՀԱՏ	———
7.	ԶՈՒԳԱՐԱՆԱԿՈՆՔ ԿԵՐԱՄԻԿԱԿԱՆ ՀԱՇՄԱՆԴԱՄԻ		ՀԱՏ	———
8.	ՀՈՍԱԿ	Ø 100	ՀԱՏ	3
9.	ՄԻԱՑՈՒՄ ԿՈՅՈՒՂԱԳԾԻՆ	Ø100X100	ՏԵՂ	1
10.	ԱՎԱԶ ՆԱԽԱՊԱՏՐԱՍՏԱԿԱՆ ՇԵՐՏ	H = 0.1	Մ³	
11.	ԽՐԱՄՈՒՂՈՒ ՄՇԱԿՈՒՄ		Մ³	6
12.	ԽՐԱՄՈՒՂՈՒ ԵՏԼԻՑՔ		Մ³	4
13.	ԱՎԵԼՆՈՐԴ ՀՈՂԻ ՏԵՂԱՓՈԽՈՒՄ		Մ³	2
14.	ՑԱՆՑԻ ՓՈՐՁԱՐԿՈՒՄ		ԳՄ	69
15.	ՄԵՏԱՂԱԿԱՆ ԱՄՐԱՑՄԱՆ ՄԱՍԵՐ		ԿԳ	———
16.	ՁՐԸՆԴՈՒՆԻՉ	Ø 150	ՀԱՏ	———
17.	ԲԱՑԵԼ ԱՆՑՔ ՊԱՏԻ ՎՐԱ	Ø350	ՏԵՂ	1
18.	ԲԱՑԵԼ ԱՆՑՔ ԾԱԾԿԻ ՎՐԱ	Ø 100	ՏԵՂ	2
19.	ԲԱՑԵԼ ԱՆՑՔ ԾԱԾԿԻ ՎՐԱ	Ø 300	ՏԵՂ	1
20.	ԲԱՑՎԱԾ ԱՆՑՔԵՐԻ ԽՑԱՓԱԿՈՒՄ ԵԼԱՍՏԻԿ ՆՅՈՒԹԵՐՈՎ		ՏԵՂ	3
21.	ՄԵՏԱՂԱԿԱՆ ԱՍՏԻՃԱՆՆԵՐ		ՏՆ	0,01
22.	ԴԻՏԱՀՈՐԻ ԱՄՐԱՑՄԱՆ ՄԵՏԱՂԱԿԱՆ ՄԱՍԵՐ		ՏՆ	0,02
23.	ԽՈՀԱՆՈՑԱԿՈՆՔ		ՀԱՏ	———
24.	ԽՈՐՏԱԿԴԻՐ		ՀԱՏ	———
25.	ԿԼՈՐ ԴԻՏԱՀՈՐ Vբ=1.5 մ³	Ø 1000	ՀԱՏ	1
26.	ԿԼՈՐ ԴԻՏԱՀՈՐԻ ՊԱՏԻ ՕՂԱԿ H=0.6	Ø 1000	ՀԱՏ	2
27.	ԿԼՈՐ ԴԻՏԱՀՈՐԻ ԾԱԾԿԻ ՍԱԼ	Ø 1000	ՀԱՏ	1
28.	ԿԼՈՐ ԴԻՏԱՀՈՐԻ ՀԱՏԱԿ	Ø 1000	ՀԱՏ	1
29.	ՓԱԿԱՆ	Ø 50	ՀԱՏ	9
30.	ՁԱԳԱՐ Փ50 ՑԱՆՑՈՎ		ՀԱՏ	9
31.	ԿՑԱՄԱՍ	Ø 50	ՀԱՏ	———

AVN GROUP				ԵՐԵՎԱՆ ԿԵՆԴԱՆԱԲԱՆԱԿԱՆ ԱՁԳՈՒՄ ԱԿՎԱՏԵՐԱՐՈՒԹՅԱՆ ԿԱՌՈՒՑՄԱՆ ՆԱԽԱԳԻԾ		
				ՋՐԱՄԱՏԱԿԱՐԱՐՈՒՄ ԵՎ ՋՐԱՀԵՌԱՑՈՒՄ		
ՁԿ-Ի ՆԳԾ	Գ.Մադաթյան				ՁԿ-5	5
«ԷՅ ՎԻ ԷՆ ԳՐՈՒՊ» ՍՊԸ ՏՆՕՐԵՆ Գ. ԲԵՁԻՐՁՅԱՆ			ՆԵՐՔԻՆ ԿՈՅՈՒՂՈՒ ՑԱՆՑԻ ԾԱՎԱԼԱԹԵՐԹ ԵՎ ԿՈՅՈՒՂՈՒ ՉԵՎԱՎՈՐ ՄԱՍԵՐ			

ԱՇԽԱՏԱՆՔՆԵՐԻ ԾԱՎԱԼԸ

N	Անվանումը	Չափը	Չափմ. միավ.	Քանակ
1.	Ներածման -արտածման սարք ռեկուպերատորով, ջրային տաքացումով, ավտոմատիկայի և ամրացման կոմպլեկտով	N=2.00 կՎտ L=4500 մ³	հատ	1
2.	Ներածման -արտածման սարք ռեկուպերատորով, ջրային տաքացումով, ավտոմատիկայի և ամրացման կոմպլեկտով	N=1.80 կՎտ L=2500 մ³	հատ	1
3.	ուղղանկյուն օդատար ցինկապատ պողպատյա թիթեղից (արտածում)	600x250	մ²	1.2
4.	ուղղանկյուն օդատար ցինկապատ պողպատյա թիթեղից (արտածում)	450x250	մ²	1.6
5.	ուղղանկյուն օդատար ցինկապատ պողպատյա թիթեղից (արտածում)	350x250	մ²	0.9
6.	ուղղանկյուն օդատար ցինկապատ պողպատյա թիթեղից (արտածում)	250x150	մ²	0.8
7.	ուղղանկյուն օդատար ցինկապատ պողպատյա թիթեղից (ներածում)	600x300	մ²	1.6
8.	ուղղանկյուն օդատար ցինկապատ պողպատյա թիթեղից (ներածում)	450x250	մ²	0.6
9.	ուղղանկյուն օդատար ցինկապատ պողպատյա թիթեղից (ներածում)	250x250	մ²	0.5
10.	արտածման ճաղաշար	600x150	հատ	10
11.	ներածման ճաղաշար	600x150	հատ	10
12.	օդառիչ ճաղաշար	450x250	հատ	2
13.	օդատարի եվ սարքերի ամրացում		կգ	10

ՊԱՅՄԱՆԱԿԱՆ ՆՇԱՆՆԵՐ

ԱՐՏԱԾՈՒՄ

ՆԵՐԱԾՈՒՄ

ԲԱՑԱՏՐԱԳԻՐ

Հասարակական նշանակության շենքի աշխատանքային նախագծի փոջանակում կատարվել է օդափոխության աշխատանքների նախագիծ
Նախագիծը կատարված է.
-նախագծային առաջադրանքի,
-տեխնիկական պայմանների,
-ՀՀ օրենսդրությամբ սահմանված ստանդարտների,նախագծային նորմերի և կանոնների համաձայն:

Արտածման օդամղիչի հզորություն ընդունում ենք հաշվարկային արժեքներց մեծագույնը՝այն է ծավալի կրկնապատիկը
Օդի արտածումը կատարվում է հավասարաչափ ամբողջ ծավալի համար առաստաղի տակից:

Նախատեսված են ներածում և արտածում : Ներածումը և արտածումը կատարված է առաստաղի տակ տեղադրված ռեկուպեռատորների միջոցով :Սրահի օդափոխությունը իրականացվել է երկու փուլով , անընդհատ գործող օդափոխիչ սարքավորումների միջոցով ԱՆՀ-1 , որոնք ապահովում են սրահի թարմ օդը այցելուների առկայության պայմաններում, պահպանելով օդի խոնավությունը 50-60 % : Աշխատանքները կատարել տեղում փաստացի իրավիճակից ելնելով :Երկրորդ ավելի հզոր սարքավորումը ԱՆՀ-2 գործում է կարճաժամկետ , անհրաժեշտության դեպքում երբ կան այցելուների մեծ կուտակումներ: ԱՆՀ-2 կարող է փոխարինել ԱՆՀ-1 ին վթարների դեպքում:

Օգտագործվածշինարարականնորմավորմանգրականություն՝
ՀՀՇՆ II.7.01.96
ՀՀՇՆ IV-12.02.01-04
СНиП 2.08.02-89
СНиП 2.04.05-91
СНиП II-35-76

AWP GROUP				ԵՐԵՎԱՆ ԿԵՆԴԱՆԱԲԱՆԱԿԱՆ ԱՁԳՈՒՄ ԱԿՎԱՏԵՐԱՐՈՒՄԻ ԿԱՌՈՒՑՄԱՆ ՆԱԽԱԳԻԾ		
	ՁԿ-Ի ՆԳՁ	Գ.Մադաթյան		ՕԴԱՓՈԽՈՒԹՅՈՒՆ		
					Օ-1	3
	«ԷՅ ՎԻ ԷՆ ԳՐՈՒՊ » ՍՊԸ ՏՆՕՐԵՆ Գ. ԲԵԶԻՐՋՅԱՆ			ԲԱՑԱՏՐԱԳԻՐ ԵՎ ԾԱՎԱԼԱԹԵՐԹ		

ԱՆՀ-2

Ներածման -արտածման սարք ռեկուպերատորով, ջրային տաքացուցիչով, ավտոմատիկայի և ամրացման կոմպլեկտով L=4500մ³/ժամ, N=2.00կՎտ /համարժեք/

ԱՆՀ-1

Ներածման -արտածման սարք ռեկուպերատորով, ջրային տաքացուցիչով, ավտոմատիկայի և ամրացման կոմպլեկտով L=2500մ³/ժամ, N=1.80կՎտ /համարժեք/

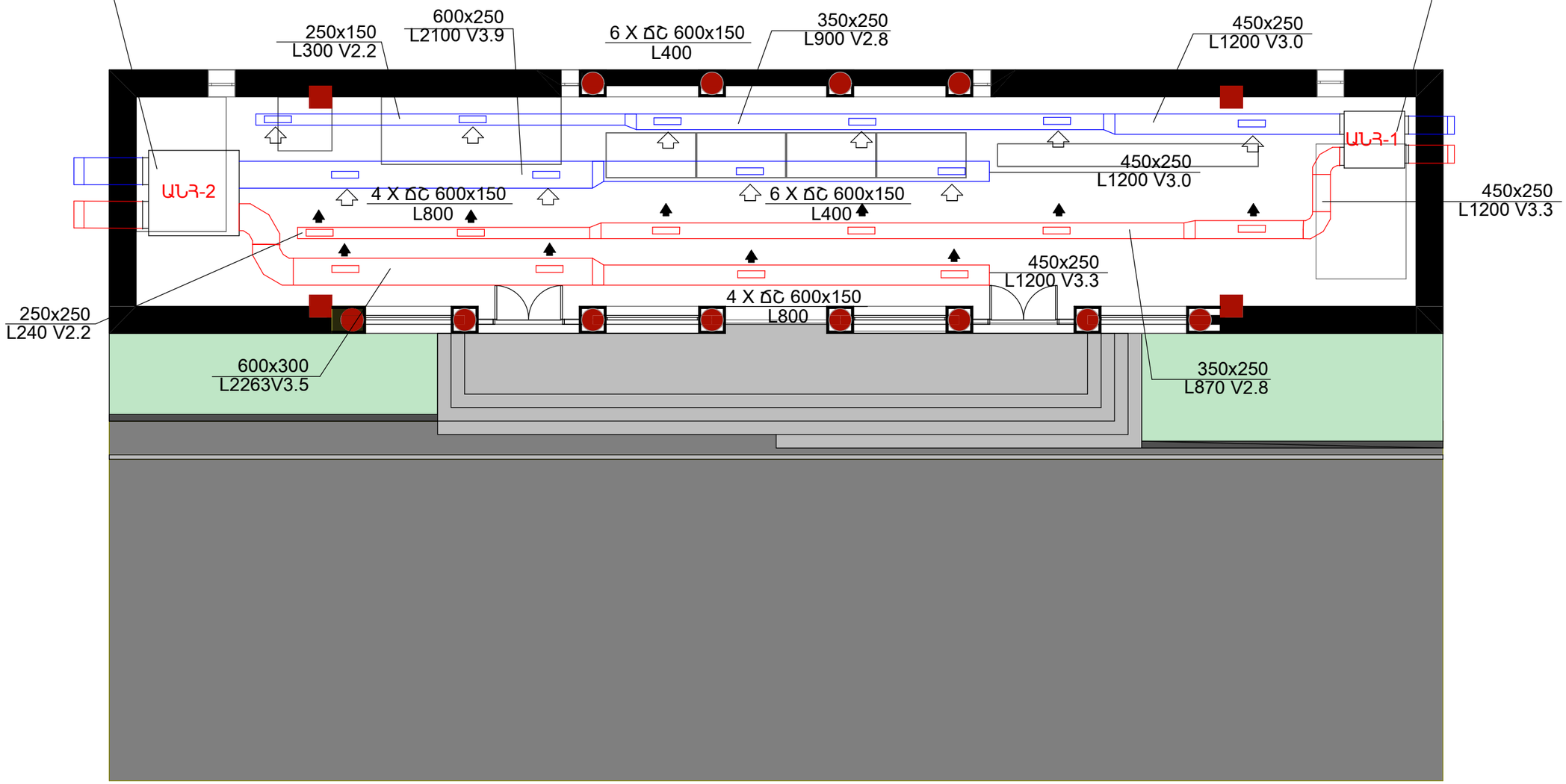

			ԵՐԵՎԱՅԻ ԿԵՆԴԱՆԱԲԱՆԱԿԱՆ ԱՑԳՈՒՄ ԱԿՎԱՏԵՐԱՐՈՒՄԻ ԿԱՌՈՒՑՄԱՆ ՆԱԽԱԳԻԾ		
ՋԿ-Ի ՆԳՃ	Գ.Մադաթյան		ՕԴԱՓՈԽՈՒԹՅՈՒՆ		
				Օ-2	3
«ԷՅ ՎԻ ԷՆ ԳՐՈՒՊ » ՍՊԸ ՏՆՕՐԵՆ Գ. ԲԵԶԻՐՋՅԱՆ			ՀԱՏԱԿԱԳԻԾ ՆԵՐԱԾՄԱՆ ԵՎ ԱՐՏԱԾՄԱՆ ՑԱՆՑԵՐՈՎ		

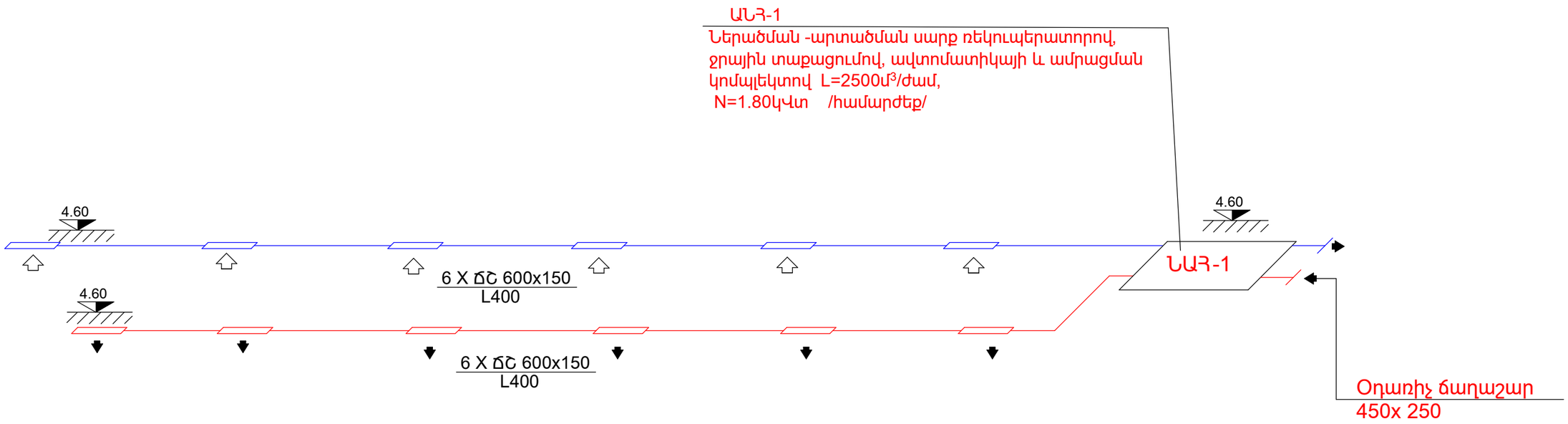

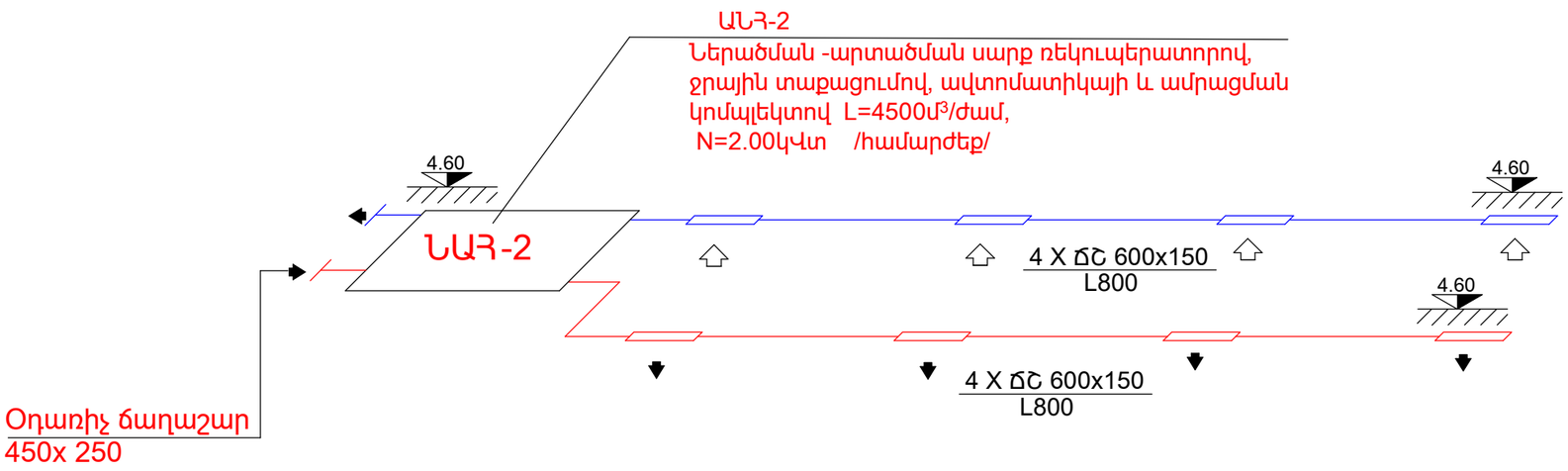

AVN GROUP				ԵՐԵՎԱՅԻ ԿԵՆԴԱՆԱԲԱՆԱԿԱՆ ԱՁԳՈՒՄ ԱԿՎԱՏԵՐԱՐՈՒՄՈՒ ԿԱՌՈՒՑՄԱՆ ՆԱԽԱԳԻԾ			
ՁԿ-Ի ՆԳՁ	Գ.Մադաթյան		ՕԴԱՓՈԽՈՒԹՅՈՒՆ		Օ-3	3
«ԷՅ ՎԻ ԷՆ ԳՐՈՒՊ » ՍՊԸ ՏՆՕՐԵՆ Գ. ԲԵԶԻՐՁՅԱՆ			ՆԵՐԱԾՄԱՆ ԵՎ ԱՐՏԱԾՄԱՆ ՑԱՆՑԵՐԻ ՍԽԵՄԱ			

ԸՆԴՀԱՆՈՒՐ ՏԵՂԵԿՈՒԹՅՈՒՆՆԵՐ

Նախագիծը մշակված է ներքին էլեկտրականության ցանցերի մոնտաժային աշխատանքների համար` համաձայն ճարտարապետա-շինարարական լուծումների, բոլոր տեխնիկական առաջադրանքների, պատվիրատուի կողմից տրված առաջադրանքների, և էլեկտրոտեխնիկական կանոնակարգի,ինչպես նաև կծն-ի, հկ 31-110-2003,ՀՀՇՆ22-03-2017,ՀՀՇՆ43-01-2025 դրույթների համաձայն::

Նախագծում ընգրկված են ` ընդհանուր տեղեկությունները, էլ. վարդակների միացման սխեմաները, լուսատուների միացման սխեմաները, ավտոմատ անջատիչից դեպի սենյակ միացման սխեման,վահանի միագծանի սխեմաները:

Ելնելով էլեկտրական բեռնվածքի հաշվարկի համար տրված տվյալներից` սնուցող էլ.վահանակների դրվածքային հզորությունը հեռանկարում կկազմի եռաֆազ 20 կՎտ: Էլեկտրաէներգիայի բաշխումը կատարվում է խմբային էլ. վահանակների (LP) արկղերից, խմբային էլ. վահանակի մեջ տեղադրվում են միաբևեռ,եռաբևեռ ավտոմատ անջատիչները, հողանցման և զրոյական կոնտուրները:

Խմբային ցանցերը կառուցվում են պղնձե բազմաջիղ մալուխներով և հաղորդալարերով: Վարդակային մագիստրալ ցանցի մոնտաժը իրականացվում է 3x6մմ^2 հատվածքի հաղորդալարով, ճյուղավորումները ` 3x4,0մմ^2:

Ներքին լուսավորության ցանցերը մոնտաժը իրականացվում է 3x2,5մմ^2 հատվածքի հաղորդալարով, ճյուղավորումները ` 3x1,5մմ^2:

Սնող մալուխը անցկացնել հարկում նոր տեղադրվող բաշխիչ վահանից: Հարկերը սնող մալուխների տիպը վվգ 3x10:

Սենյակներին սնող մալուխները ցույց են տրված սխեմայում

Խմբային էլ. վահանակը տեղադել հատակից 1500մմ բարձրության վրա:

Վարդակների և անջատիչների բարձրությունները հատակից նշված են հատակագծում:

AVN GROUP			ԵՐԵՎԱՆԻ ԿԵՆԴԱՆԱԲԱՆԱԿԱՆ ԱՅԳՈՒՄ ԱԿՎԱՏԵՐԱՐԻՈՒՄԻ ԿԱՌՈՒՑՄԱՆ ՆԱԽԱԳԻԾ	
	ՁԿ-Ի ՆԳՃ	Գ.Մադաթյան	ԷԼԵԿՏՐԱՄԱՏԱԿԱՐԱՐՈՒՄ	ԷS-1	6
	«ԷՅ ՎԻ ԷՆ ԳՐՈՒՊ» ՍՊԸ ՏՆՕՐԵՆ Գ. ԲԵԶԻՐՋՅԱՆ	ՄՈՒՏՔԱԳՐՈՂ ԹԵՐԹ		

ՄԱՍՆԱԳԻՐ

N°	ԱՆՎԱՆԱՑԱՆԿ	ՊԱՅՄԱՆԱԿԱՆ ՆՇԱՆ	Չ/Մ	ՔԱՆԱԿ	ՏԵՍՔ	N°	ԱՆՎԱՆԱՑԱՆԿ	ՊԱՅՄԱՆԱԿԱՆ ՆՇԱՆ	Չ/Մ	ՔԱՆԱԿ	ՏԵՍՔ
1	ԼՈՒՍԱՏՈՒ ARCTIC 135 IP65		ՀԱՏ	-		19	ԱՆՋԱՏԻՉ ՄԵԿ ՏԵՂԱՆՈՑ		ՀԱՏ	12	
2	ԼԱՄՊ ՀԱՅԵԼԱՅԻՆ ՌԱՍՏԵՐՈՎ 18WT, 220W, IP20		ՀԱՏ	-		20	ԱՆՋԱՏԻՉ ՄԵԿ ՏԵՂԱՆՈՑ + ՎԱՐԴԱԿ		ՀԱՏ	-	
3	ԼՈՒՍԱՏՈՒ ԼՈՒՍԱԴԻՈԴԱՅԻՆ 32W 4000K 4000Lm IP54 595x595mm		ՀԱՏ	-		21	ԱՆՋԱՏԻՉ ԵՐԿՈՒ ՏԵՂԱՆՈՑ + 2x ՎԱՐԴԱԿ		ՀԱՏ	-	
4	LED ԼՈՒՍԱՏՈՒ IP20, 30 x 30cm, 350mA, 20W, 3000K		ՀԱՏ	-		22	ՇՐՋԱՆԱԿ ՄԵԿ ՏԵՂԱՆՈՑ		ՀԱՏ	13	
5	LED ԱՌԱՍՏԱՂԻ ԼՈՒՍԱՏՈՒ 6000K 1400lm X-LARGE		ՀԱՏ			23	ՇՐՋԱՆԱԿ ԵՐԿՈՒ ՏԵՂԱՆՈՑ		ՀԱՏ	8	
6	ԼՈՒՍԱՏՈՒ ՍՊԻՏԱԿ LED ԼՈՒՍԱՎՈՐՈՒԹՅԱՄԲ 11 Wt max + 4 Wt (LED), 4000K		ՀԱՏ	15		24	ՇՐՋԱՆԱԿ ԵՐԵՔ ՏԵՂԱՆՈՑ		ՀԱՏ		
7	ԼՈՒՍԱՏՈՒ ԼՈՒՍԱԴԻՈԴԱՅԻՆ ՇՐՋԱՆԱՁԵՎ 6W, 3000K, 380Lm, IP20, d=120mm		ՀԱՏ	-		25	ՄՈՆՏԱԺԱՅԻՆ ՏՈՒՓ		ՀԱՏ	4	
8	ԼՈՒՍԱՏՈՒ ԼՈՒՍԱԴԻՈԴԱՅԻՆ ՎԱՀԱՆԱՁԵՎ		ՀԱՏ	-		26	ԽՄԲԱՅԻՆ ԷԼ. ՎԱՀԱՆԱԿ	LP	ՀԱՏ	1	
9	ԼՈՒՍԱՏՈՒ ՄԱՐՏԿՈՑՈՎ		ՀԱՏ	8		27	ԱՎՏՈՄԱՏ ԱՆՋԱՏԻՉ 40Ա/A 25Ա/A B-ՏԻՊ		ՀԱՏ	4	
10	ՋԱՀ		ՀԱՏ	-		28	LAN ՏՈՒՓ		ՀԱՏ	1	
11	ՎԱՐԴԱԿ ԵՐԿՈՒ ՏԵՂԱՆՈՑ		ՀԱՏ	-		29	FTP ԼԱՐ		Մ	50	
12	ՎԱՐԴԱԿ ԵՐԿՈՒ ՏԵՂԱՆՈՑ		ՀԱՏ	-		30	ԱՄՐԱԿՆԵՐ		ՏՈՒՓ	20	
13	ՎԱՐԴԱԿ ԵՐԿՈՒ ՏԵՂԱՆՈՑ		ՀԱՏ	7		31	**ВВГнг 3х6.0**		Մ	100	
14	ՎԱՐԴԱԿ ՄԵԿ ՏԵՂԱՆՈՑ		ՀԱՏ	-		32	**ВВГнг 3х2.5**		Մ	100	
15	ՎԱՐԴԱԿ ՄԵԿ ՏԵՂԱՆՈՑ		ՀԱՏ	1		33	ВВГнг 3х4.0		Մ	100	
16	ՎԱՐԴԱԿ ՄԵԿ ՏԵՂԱՆՈՑ		ՀԱՏ	-		34	ВВГнг 3х1.5		Մ	150	
17	ՎԱՐԴԱԿ ԵՐԵՔ ՏԵՂԱՆՈՑ		ՀԱՏ	-		35	PVC ԽՈՂՈՎԱԿ Փ24		Մ	350	
18	ԱՆՋԱՏԻՉ ԵՐԿՈՒ ՏԵՂԱՆՈՑ		ՀԱՏ	1		36	ԵԼՔ ՑՈՒՑԱՆԱԿ	ԵԼՔ	ՀԱՏ	2	
37	ՄԵՏԱՂԱԿԱՆ ՇԵՐՏԱՎՈՐ ԹԻԹԵՂ		Մ	-		38	Եռաոտ շանթարգելի ամրացման համար		ՀԱՏ	-	

			ԵՐԵՎԱՒ ԿԵՆԴԱՆԱԲԱՆԱԿԱՆ ԱՑԳՈՒՄ ԱԿՎԱՏԵՐԱՐՈՒՄԻ ԿԱՌՈՒՑՄԱՆ ՆԱԽԱԳԻԾ			
ՁԿ-Ի ՆԳՁ	Գ.Մադաթյան		ԷԼԵԿՏՐԱՄԱՏԱԿԱՐԱՐՈՒՄ		ԷՏ-2	6
«ԷՅ ՎԻ ԷՆ ԳՐՈՒՊ » ՍՊԸ ՏՆՕՐԵՆ Գ. ԲԵՋԻՐՋՅԱՆ			ՄԱՍՆԱԳԻՐ			

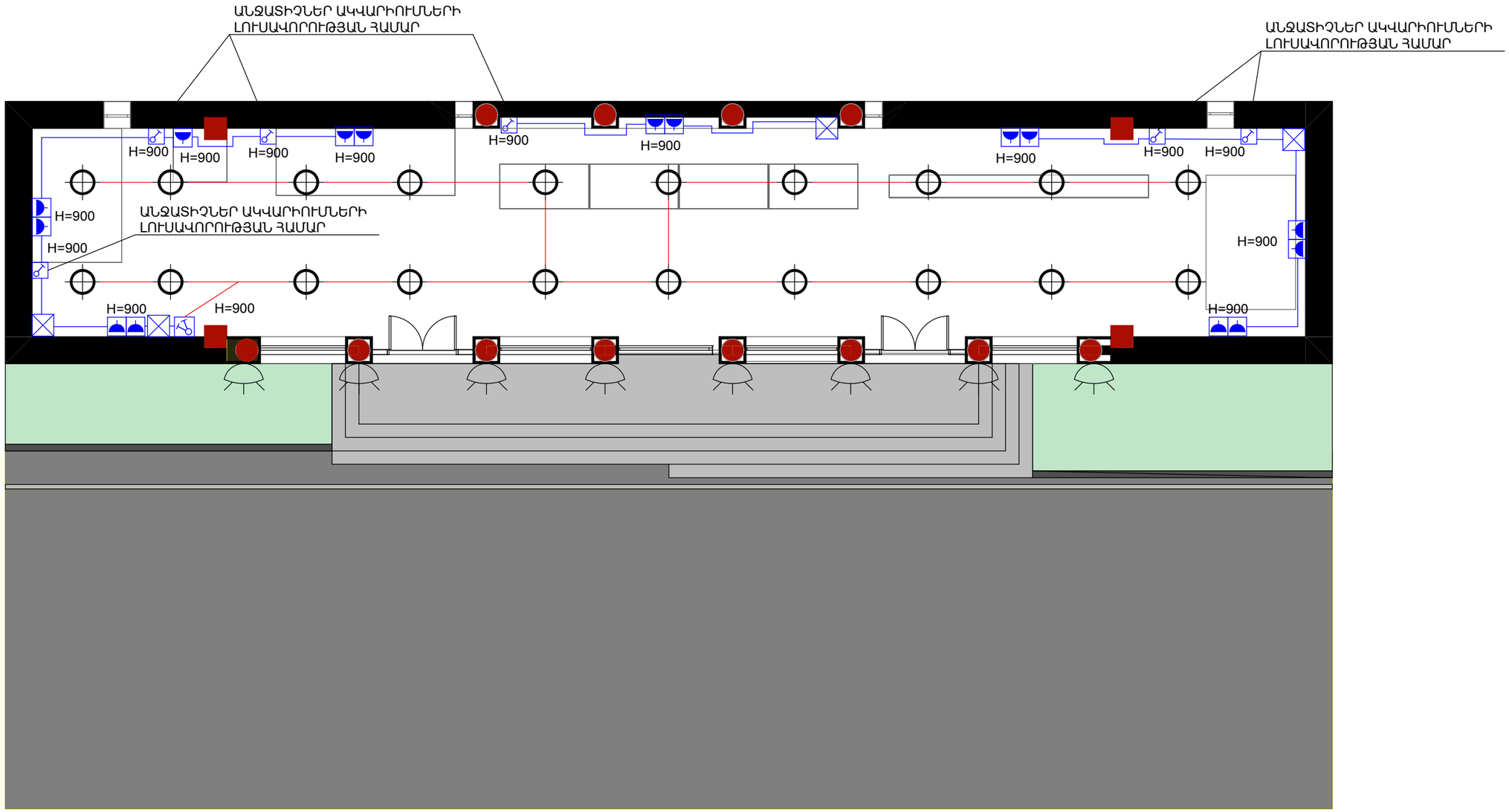

			ԵՐԵՎԱՆ ԿԵՆԴԱՆԱԲԱՆԱԿԱՆ ԱՑԳՈՒՄ ԱԿՎԱՏԵՐԱՐՈՒՄԻ ԿԱՌՈՒՑՄԱՆ ՆԱԽԱԳԻԾ			
ՋԿ-Ի ՆԳՁ	Գ.Մադաթյան		ԷԼԵԿՏՐԱՄԱՏԱԿԱՐԱՐՈՒՄ			
					ԷՏ-3	6
«ԷՅ ՎԻ ԷՆ ԳՐՈՒՊ » ՍՊԸ ՏՆՕՐԵՆ Գ. ԲԵՋԻՐՋՅԱՆ			ՀԱՏԱԿԱԳԻԾ ԼՈՒՍԱՏՈՒՆԵՐԻ ԵՎ ՎԱՐԴԱԿՆԵՐԻ ՑԱՆՑՈՎ			

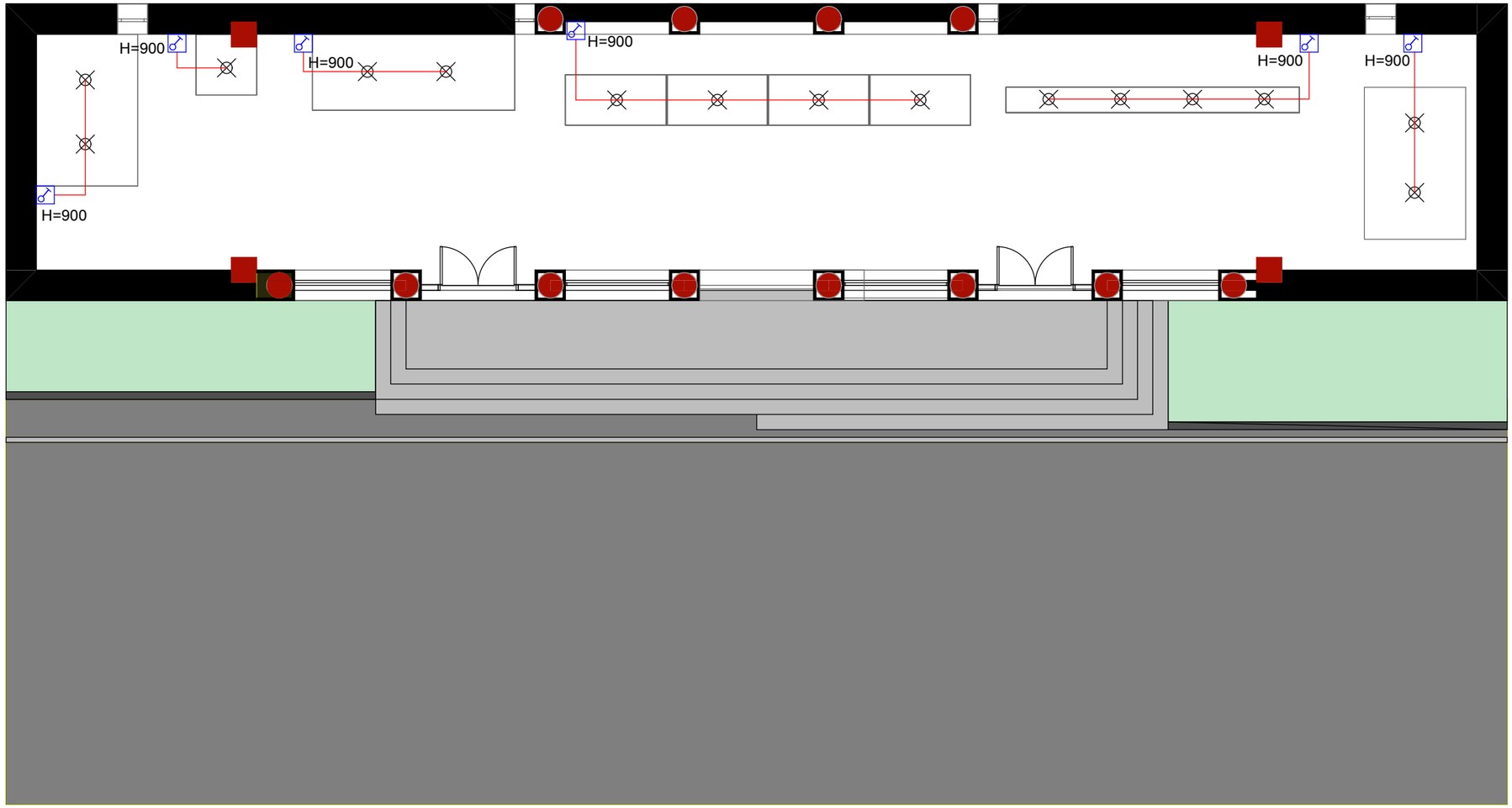

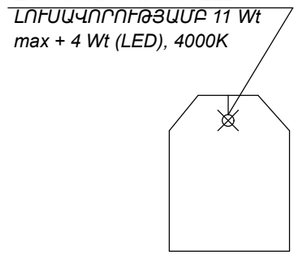

ԱԿՎԱՐԻՈՒՄԻ ԿՏՐՎԱԾՔ

			ԵՐԵՎԱՅ ԿԵՆԴԱՆԱԲԱՆԱԿԱՆ ԱՑԳՈՒՄ ԱԿՎԱՏԵՐԱՐՈՒՄԻ ԿԱՌՈՒՑՄԱՆ ՆԱԽԱԳԻԾ		
ՁԿ-Ի ՆԳՁ	Գ.Մադաթյան		ԷԼԵԿՏՐԱՄԱՏԱԿԱՐԱՐՈՒՄ		
				ԷՏ-4	6
«ԷՅ ՎԻ ԷՆ ԳՐՈՒՊ » ՍՊԸ ՏՆՕՐԵՆ Գ. ԲԵԶԻՐՋՅԱՆ			ՀԱՏԱԿԱԳԻԾ ԱԿՎԱՐԻՈՒՄՆԵՐԻ ԼՈՒՍԱԿՈՐՄԱՆ ՑԱՆՑՈՎ		

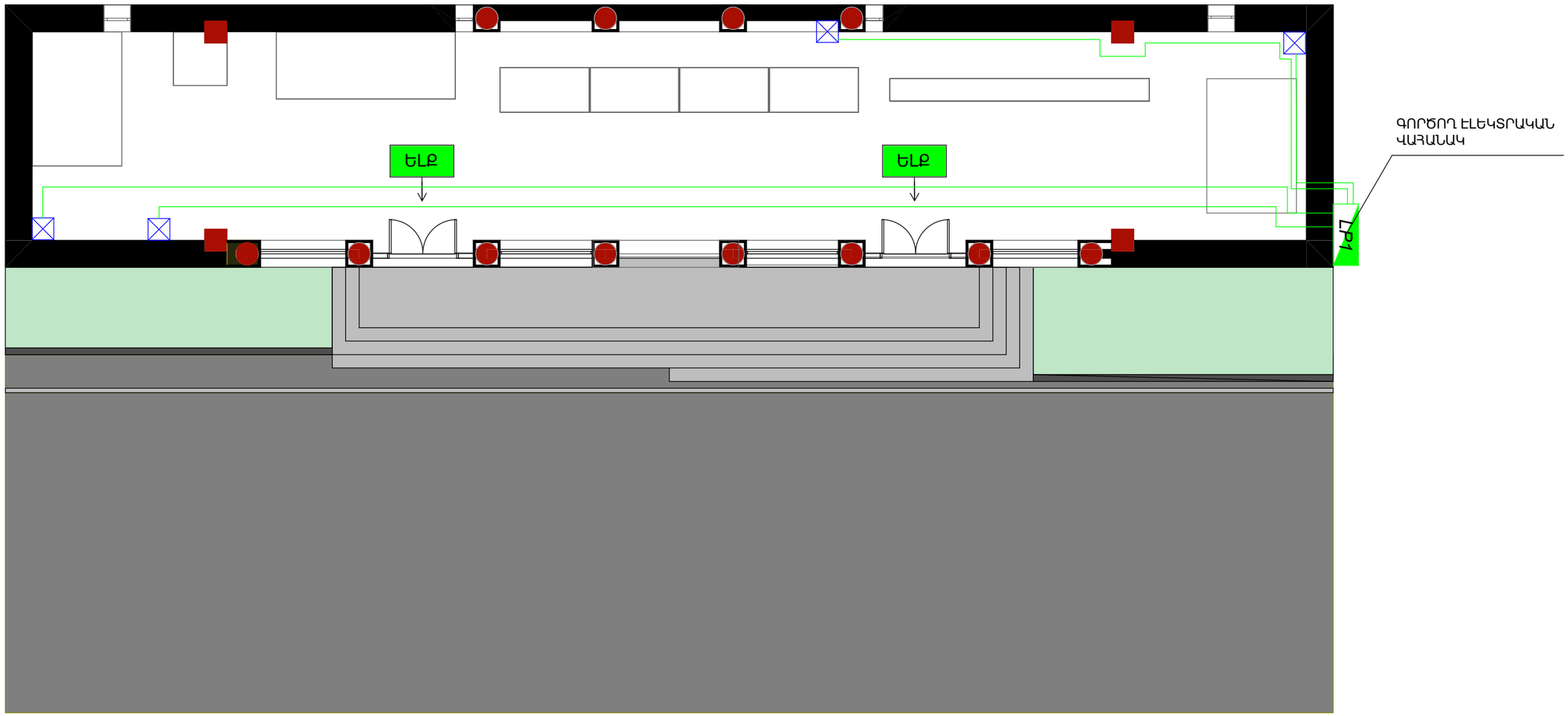

AWP GROUP				ԵՐԵՎԱՅ ԿԵՆԴԱՆԱԲԱՆԱԿԱՆ ԱՑԳՈՒՄ ԱԿՎԱՏԵՐԱՐՈՒՄԻ ԿԱՌՈՒՑՄԱՆ ՆԱԽԱԳԻԾ		
ՋԿ-Ի ՆԳՁ	Գ.Մադաթյան		ԷԼԵԿՏՐԱՄԱՏԱԿԱՐԱՐՈՒՄ			
					ԷՏ-5	6
«ԷՅ ՎԻ ԷՆ ԳՐՈՒՊ » ՍՊԸ ՏՆՕՐԵՆ Գ. ԲԵԶԻՐՋՅԱՆ			ՀԱՏԱԿԱԳԻԾ ԼԲ-Ի ՑԱՆՑՈՎ			

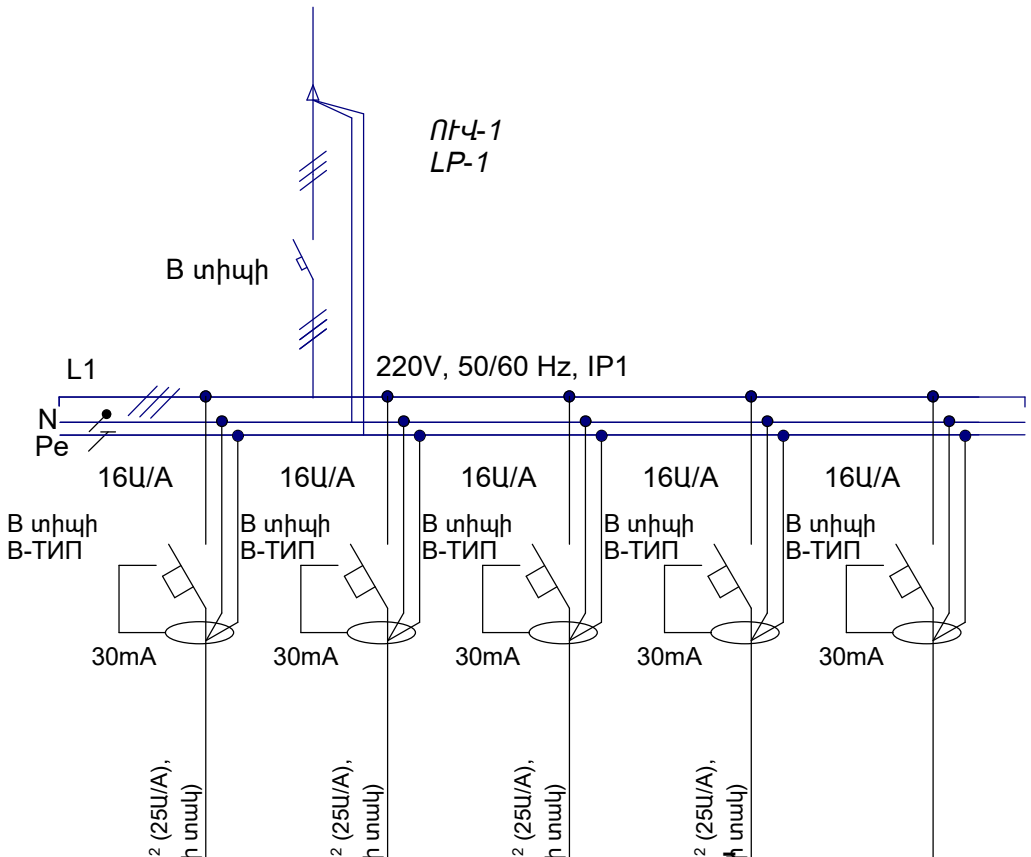

ՍՆՈՂ ՄԱԼՈՒԽԻ ՏՎՅԱԼՆԵՐ ДАННЫЕ питающей кабель		
	ՄՈՒՏՔԻ ԱՎՏՈՄԱՏ ԱՆՋԱՏԻՉ ԿԱՄ ԱՆՋԱՏԻՉ-ԲԱԺԱՆԻՉ автоматический входной переключатель или переключатель делителя	ՏԻՊ ԵՎ ՆՈՄԻՆԱԼ ՀՈՍԱՆՔ, Ա тип и номинальный ток ,
	ԷԼԵԿՏՐԱԿԱՆ ՀԱՇՎԻՉ ՀՈՍԱՆՔԻ ՏՐԱՆՍՖՈՐՄԱՏՈՐ электросчетчик, трансформатор тока	ՏԻՊ ԵՎ ՆՈՄԻՆԱԼ ՀՈՍԱՆՔ, Ա тип и номинальный ток ,
	ԱՎՏՈՄԱՏ ԱՆՋԱՏԻՉ автомат выключатель	ՆՈՄԻՆԱԼ ՀՈՍԱՆՔ, Ա Номинальный ток , А
		ԿՈՄՊԵՆՍԱՑԻՈՆ ՆՈՄԻՆԱԼ ՀՈՍԱՆՔ, Ա, ՆՈՄԻՆԱԼ ԶԳԱՅՈՒՆՈՒԹՅՈՒՆ, մԱ Номинальный ток утечки, А, номинальная чувствительность
	ԿԱՌԱՎԱՐՄԱՆ ՍԱՐՔԱՎՈՐՈՒՄ оборудование для управления	ՏԻՊ ԵՎ ՆՈՄԻՆԱԼ ՀՈՍԱՆՔ, Ա, ԼԱՐՄԱՆ ՇՂԹԱՆԵՐԻ ԿԱՌԱՎԱՐՄԱՆ типичный номинальный ток , управление цепью напряжения
	ՄԱԼՈՒԽԻ ՄԱԿՆԻՇԸ ԵՎ ՆՐԱ ԿՏՐՎԱԾՔԸ (ՔՈՂՈՆԱԿՈՒԹՅՈՒՆԸ՝ Ա) ՀԱՏՎԱԾԻ ԵՐԿԱՐՈՒԹՅՈՒՆԸ, Ա Марка кабеля и его разрез длина секции	ՄԱԼՈՒԽՆԵՐԻ ՏԵՂԱԴՐՄԱՆ ՄԵԹՈԴ метод прокладки кабеля

	ВВГнг 3x2,5մմ² (25Ա/A), (պատով,սվաղի տակ)	**ВВГнг** 3x2,5մմ² (25Ա/A), (պատով,սվաղի տակ)	**ВВГнг** 3x2,5մմ² (25Ա/A), (պատով,սվաղի տակ)	**ВВГнг** 3x2,5մմ² (25Ա/A), (պատով,սվաղի տակ)	**Резерв**
ՆՇԱՆԱԿՈՒՄԸ ՀԱՏԱԿԱԳԾՈՒՄ значение по плану					
ԽՄԲԵՐԻ ՀԱՄԱՐԸ ԸՍՏ ՀԱՏԱԿԱԳԾԻ номер грум по плану	N*1*.01	N*1*.02	N*1*.03	N*1*.04	N*1*.05
ՖԱԶԱՅԻՆ ՀԱՇՎԱՐԿԱՅԻՆ ՀԶՈՐՈՒԹՅՈՒՆԸ (ԿՎԱ) ФАЗОВЫЙ ОТЧЕТ (КВА)					
ՀՈՍԱՆՔ (Ա) A					
Բաշխիչ արկղի համարը Номер распределительной коробки:	*LP-1*	*LP-1*	*LP-1*	*LP-1*	*LP-1*
ՍՊԱՌԻՉԻ ՏԵՍԱԿԸ ԵՎ ՔԱՆԱԿԸ Тип потребителя и количество					

ՀՈՍԱՆՔԻ ԸՆԴՈՒՆԻՉ ток приемника

AVN GROUP				ԵՐԵՎԱՆ ԿԵՆԴԱՆԱԲԱՆԱԿԱՆ ԱՑԳՈՒՄ ԱԿՎԱՏԵՐԱՐՈՒՄԻ ԿԱՌՈՒՑՄԱՆ ՆԱԽԱԳԻԾ		
ՁԿ-Ի ՆԳՁ	Գ.Մադաթյան		ԷԼԵԿՏՐԱՄԱՏԱԿԱՐԱՐՈՒՄ			
					ԷՏ-6	6
«ԷՅ ՎԻ ԷՆ ԳՐՈՒՊ » ՍՊԸ ՏՆՕՐԵՆ Գ. ԲԵՋԻՐՋՅԱՆ			ՈՒՎ-1 ԳՈՐԾՈՂ ՎԱՀԱՆԻ ՄԻԱԳԾԱՆԻ ՍԽԵՄԱ			